Zahnriemenführung mit Wellentransport

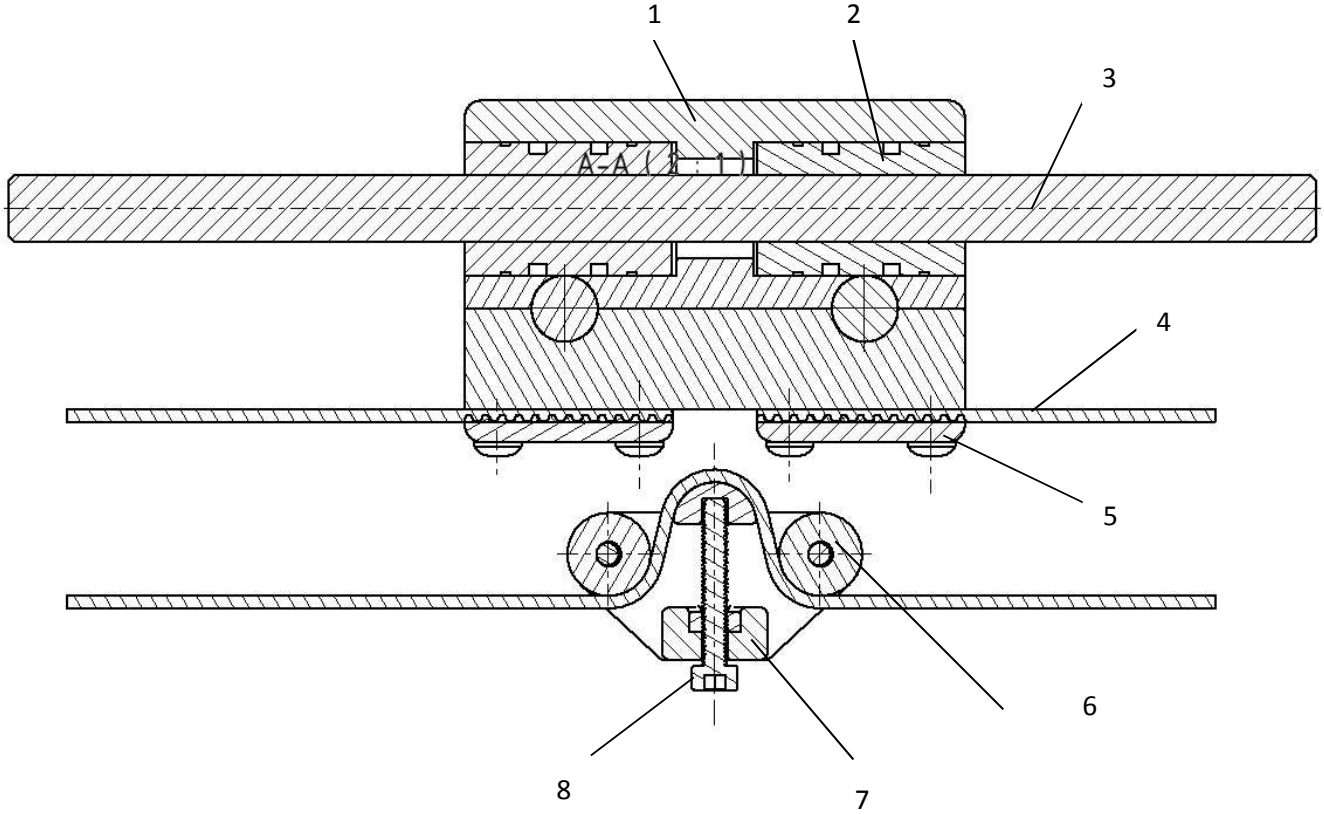
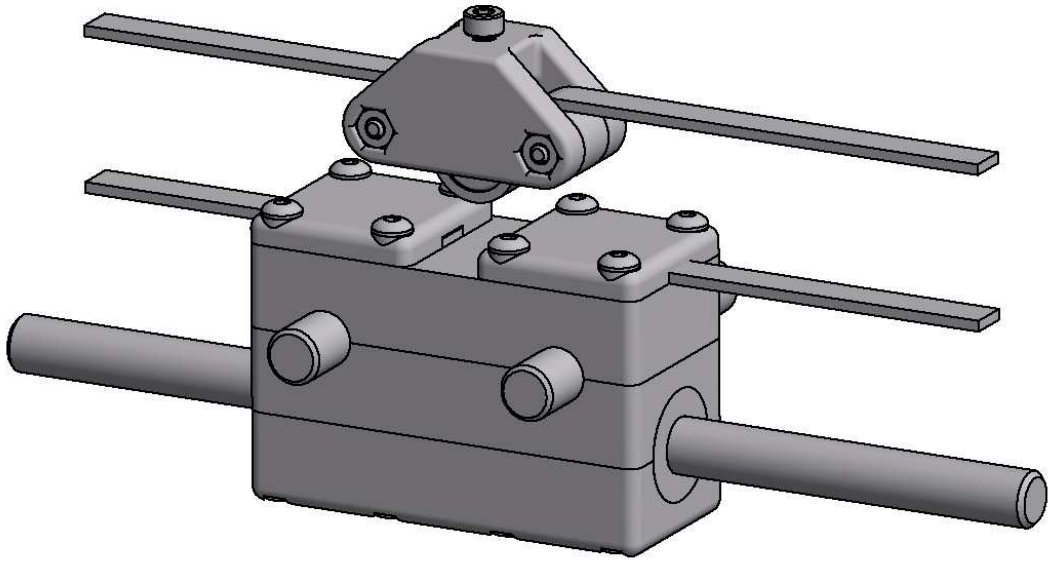
1 Gehäuse 2 Kugelwellenführung; 3 Führungswelle; 4 Zahnriemen;
5 Zahnriemenbefestigung; 6 Umlenkrolle; 7 Zahnriemen - Spannelement
8 Spannschraube; 4 Aluprofil; 5 Feststellscheibe;;
6 Antriebswelle; Zahnscheibe;
8 Zahnriemen; 9 Feststellschraube;
9 Kupplung