Abkantmesser

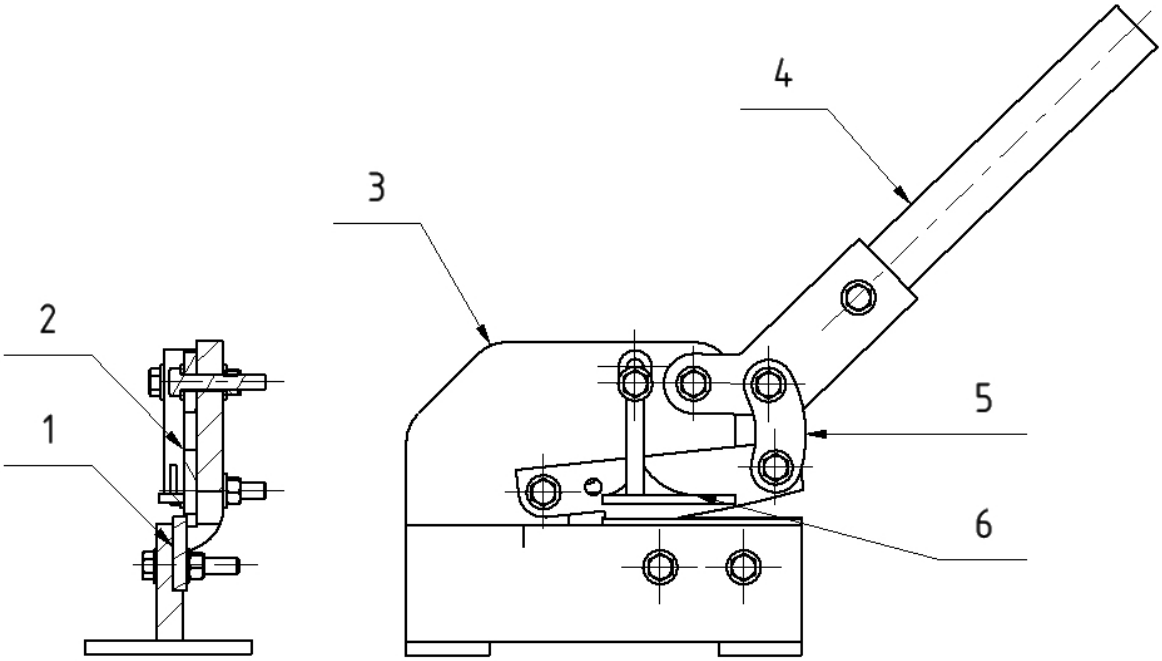
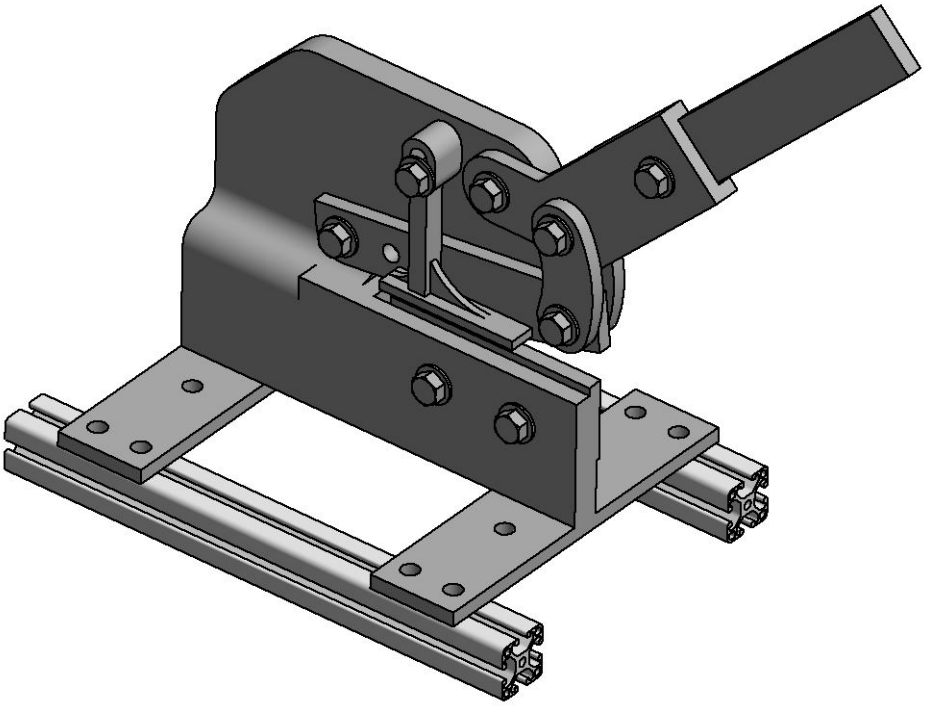
1 Matrizenmesser; 2 Schneidmesser; 3 Gestell:
4 Betätigungshebel verkürzt gezeichnet; 5 Umlenkhebel; 6 Niederhalter;