# Schraubstock

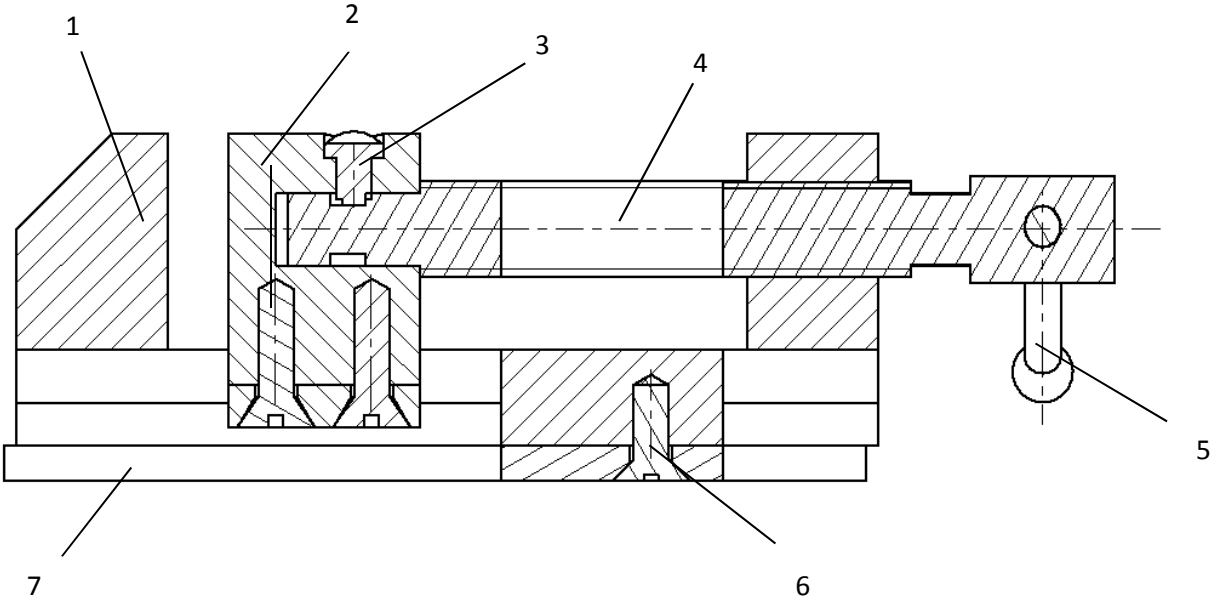

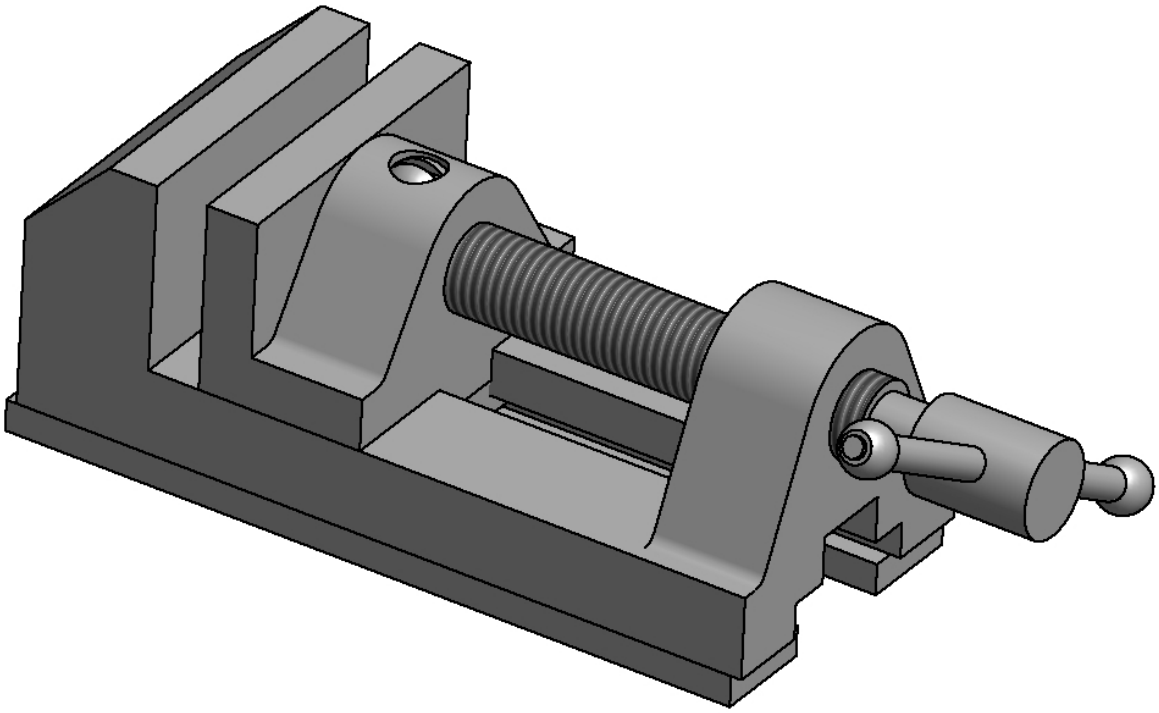
1 Feststehender Backen; 2 Spannbacken; 3 Sicherungsschraube; 4 Spindel
5 Spanngriff; 6 Befestigungsschraube; 7 Fussplatte;