Druckluftspannelement

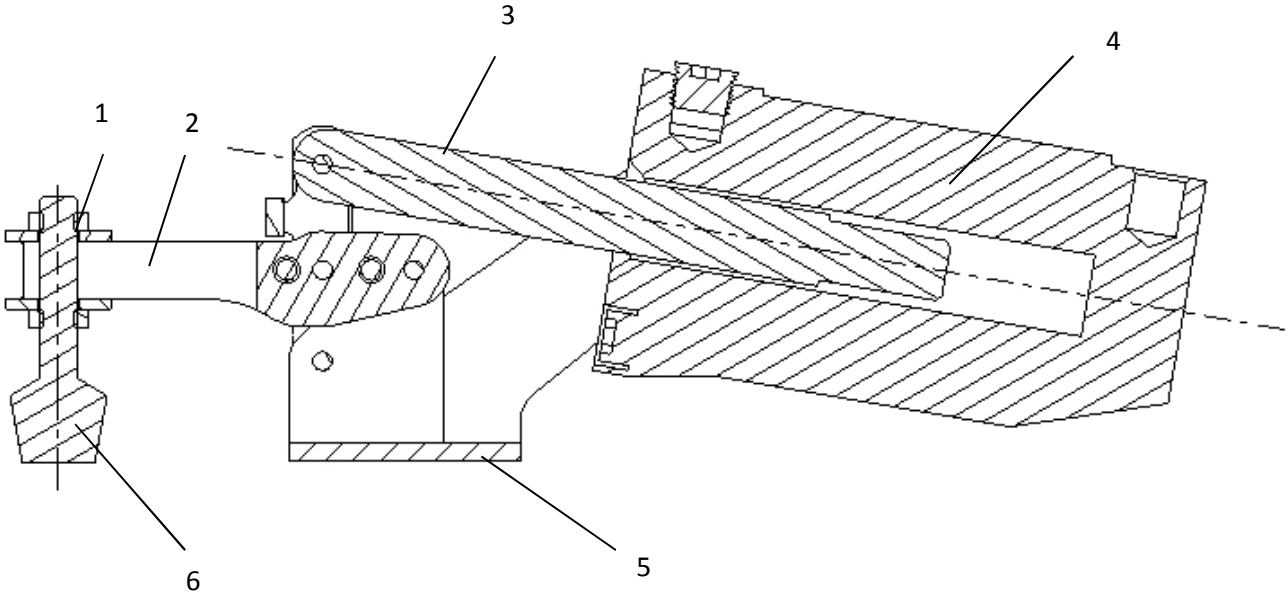
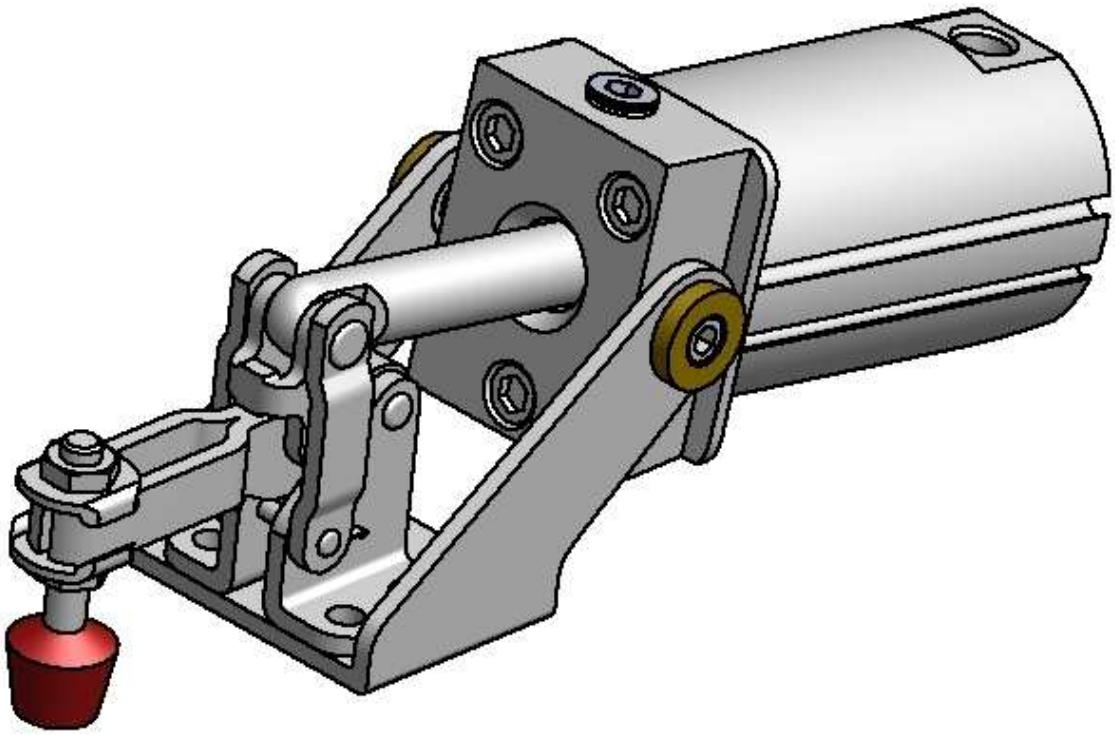
1 Befestigungsschraube; 2 Druckhebel; 3 Zylinderwelle
4 Druckluftzylinder; 5 Befestigungsfuß 6 Druckelement;