Bolzen Kupplung

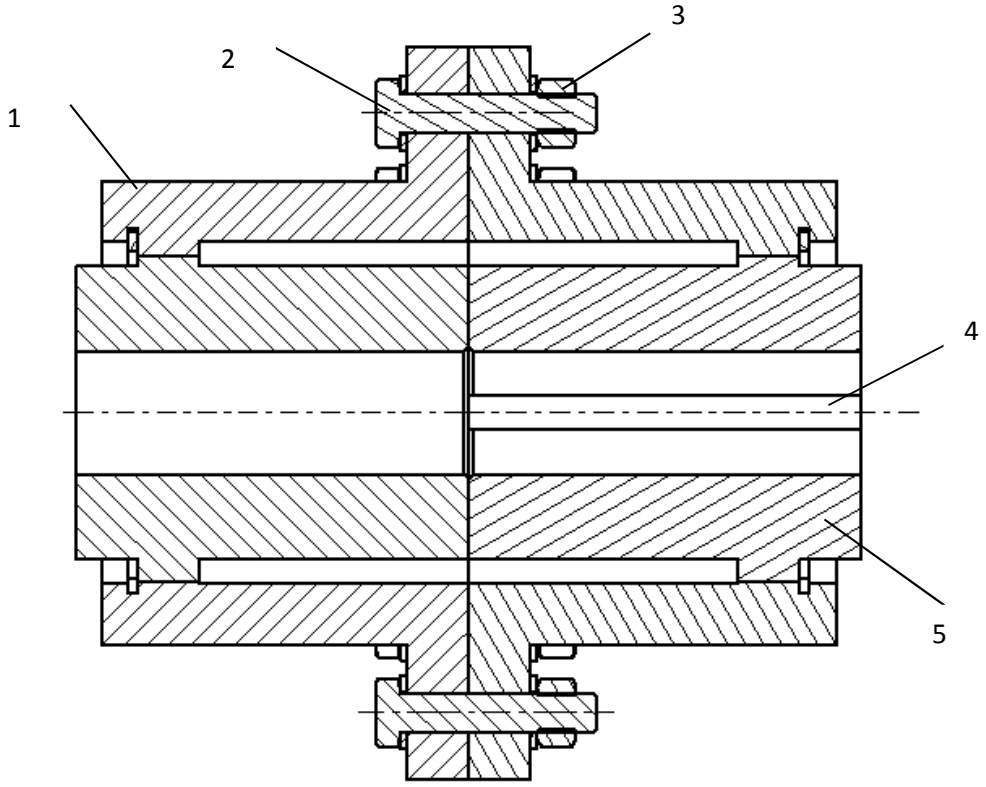
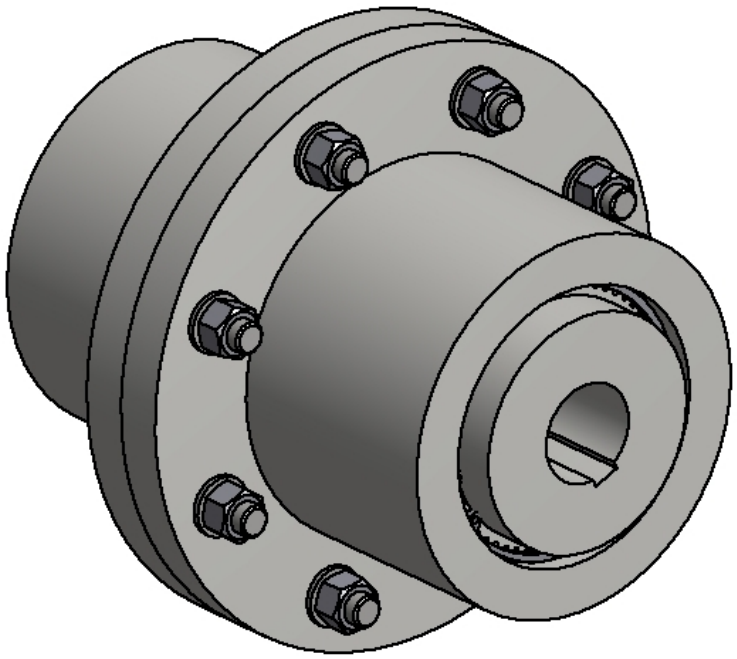
1 Wellenflansch; 2 Sechskantschraube; 3 Sechskantmutter; 4 Nut für Gleitstein;
5 Flansch;