Stanzbiegewerkzeug

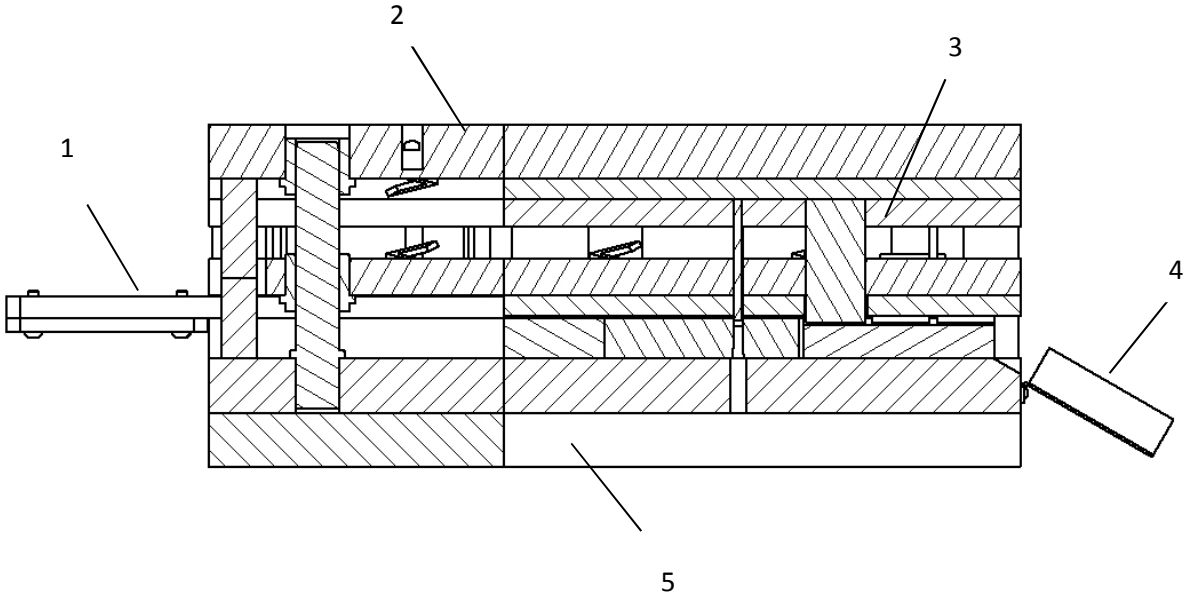
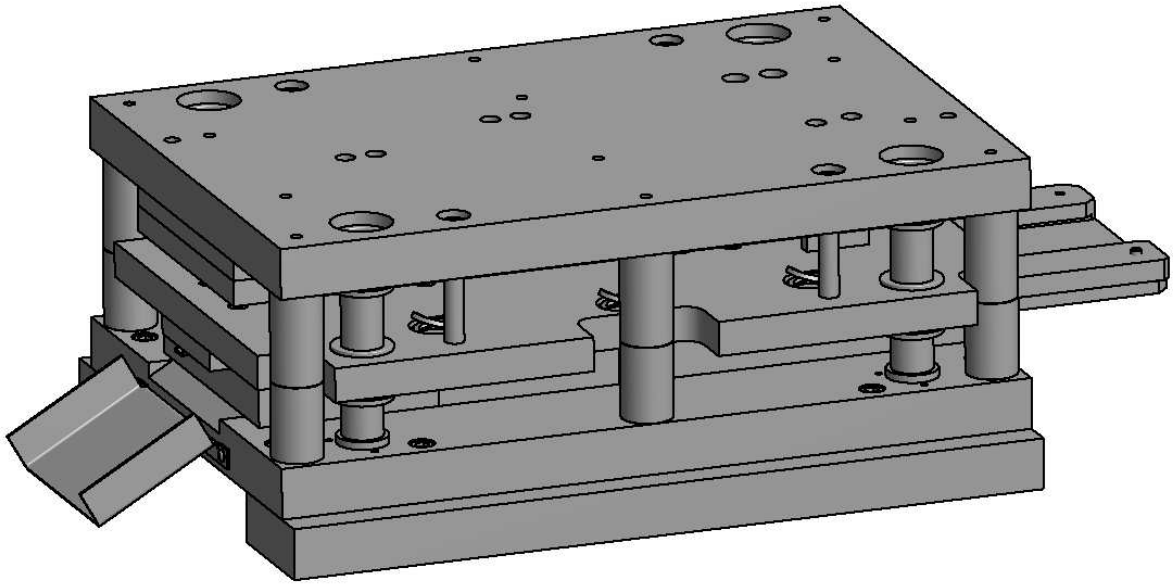
1 Stanzstreifen Zuführung; 2 Obere Führungsplatte; 3 Schneidplatte; 4 Material Ablaufschräge; 5 Grundplatte;