Bohrvorrichtung zum Ansenken mehrerer Bohrungen

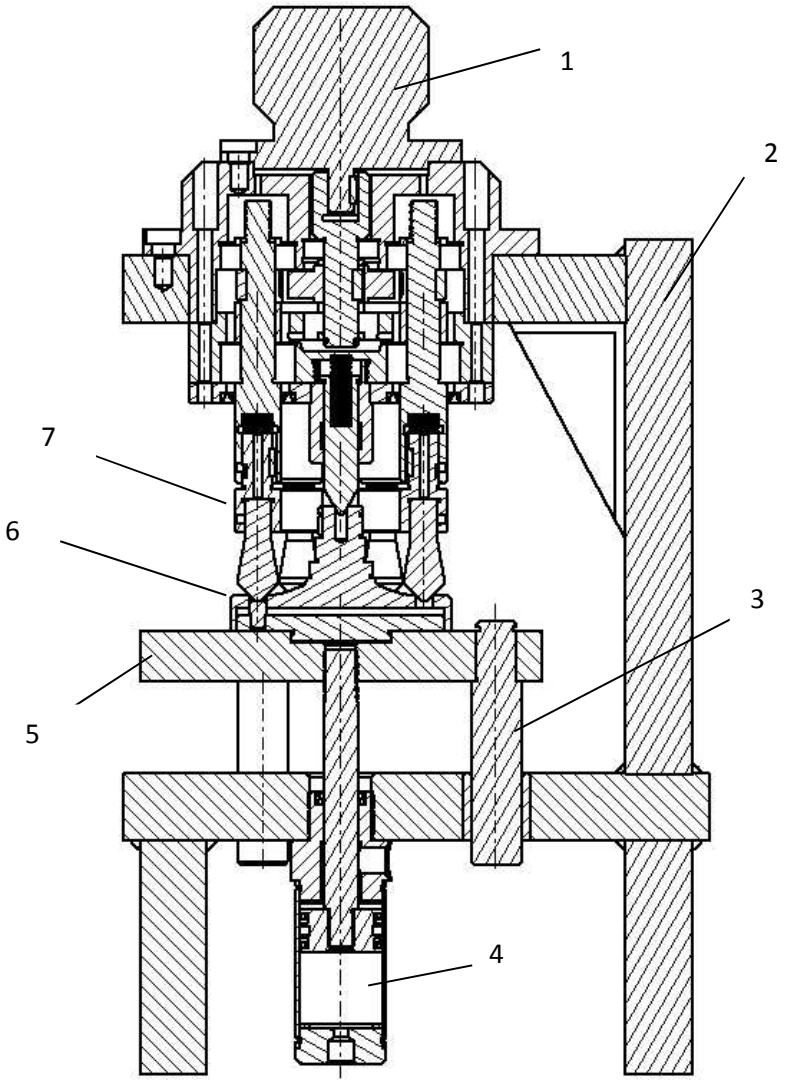
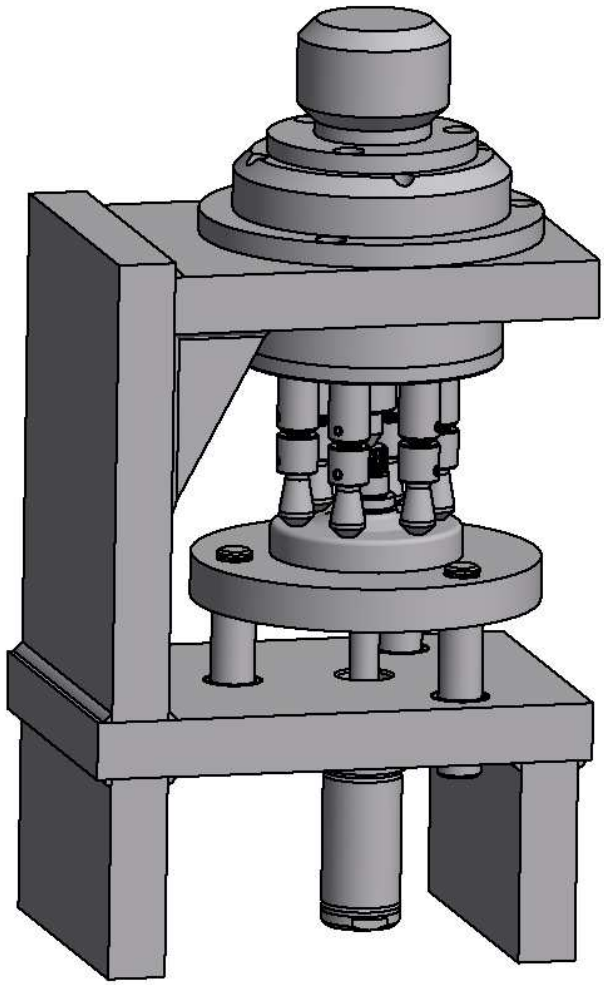
1 Motor; 2 Gesamtgestell;
3 Führungsbolzen; 4 Festo Zylinder;
5 Aufnahmeplatte; 6 Werkstück;
7 Werkzeugaufnahme;