2 Achsige - Führungsschiene
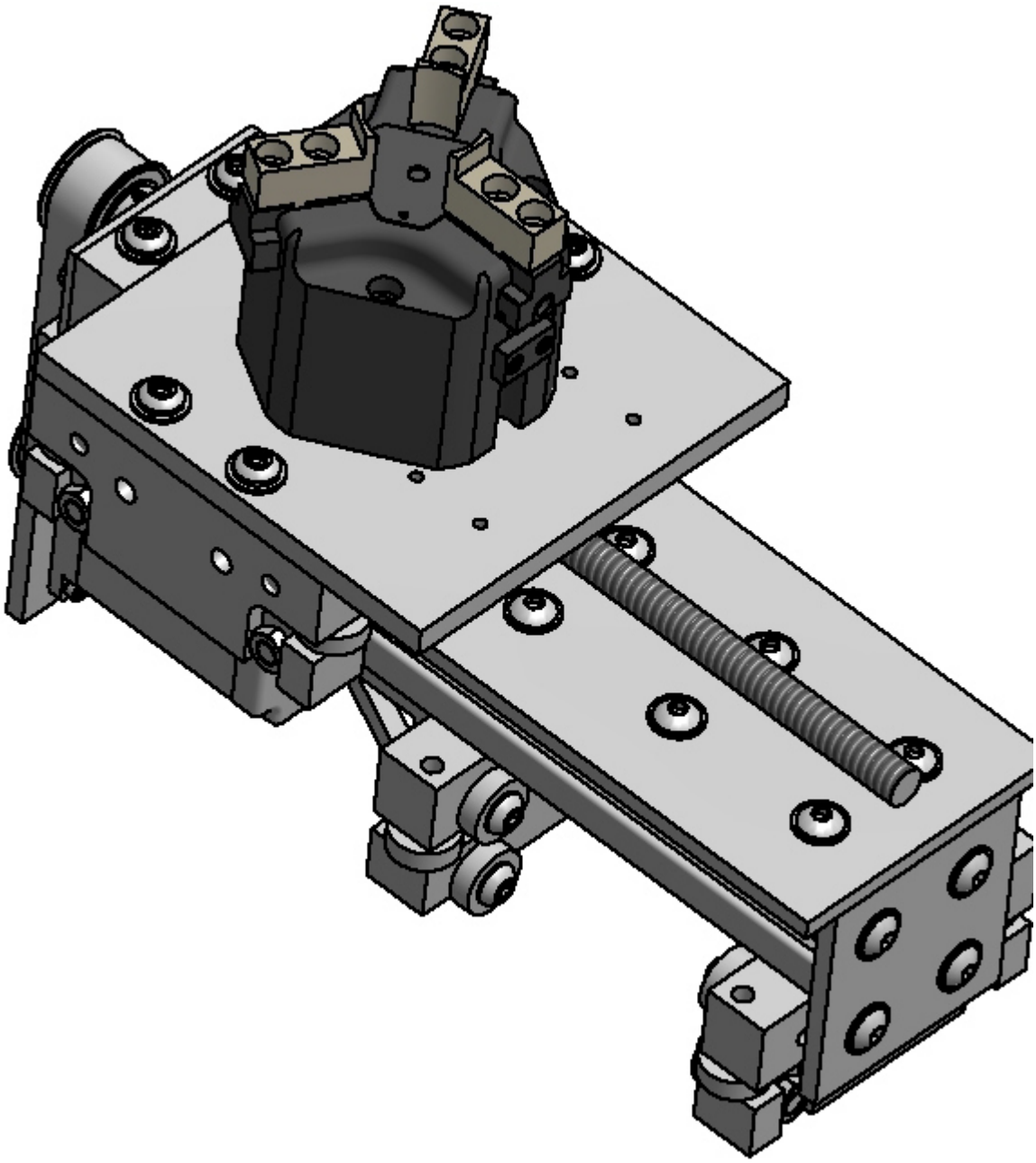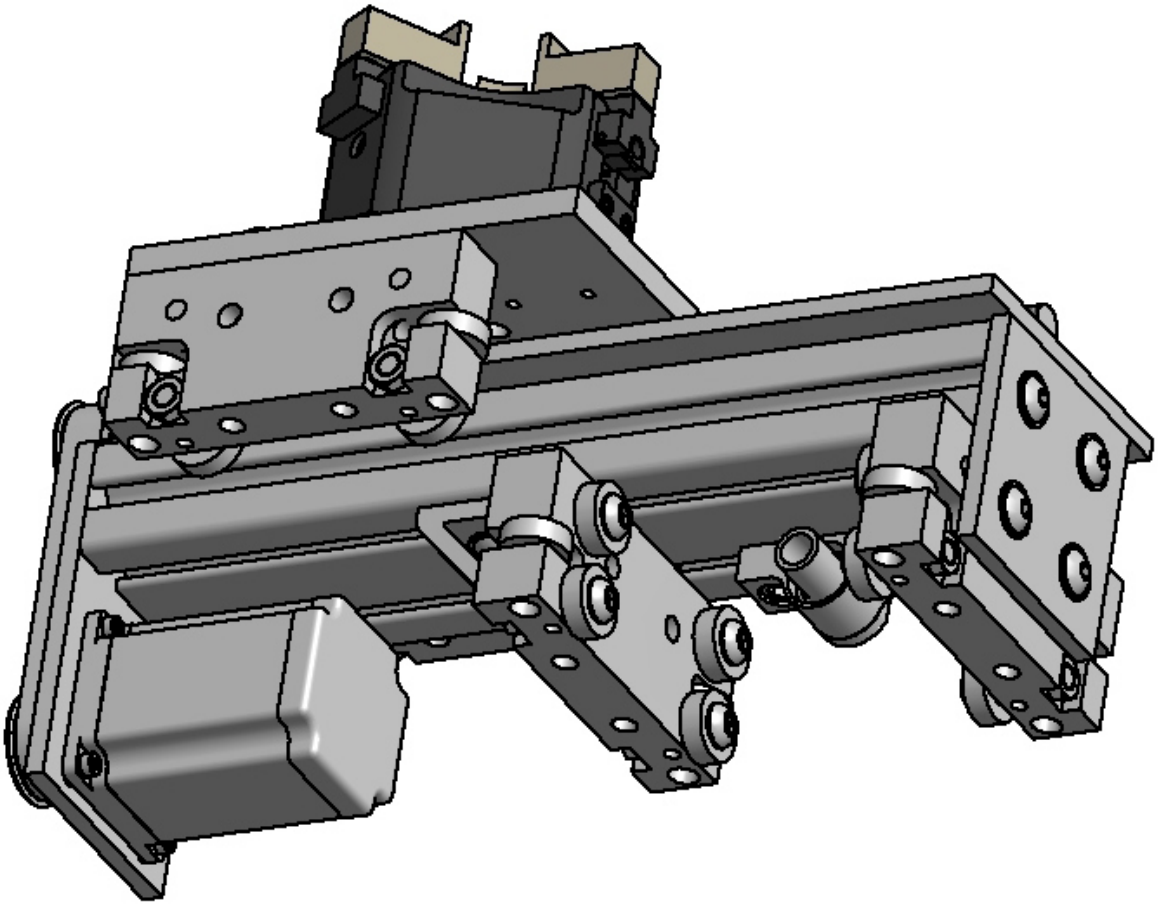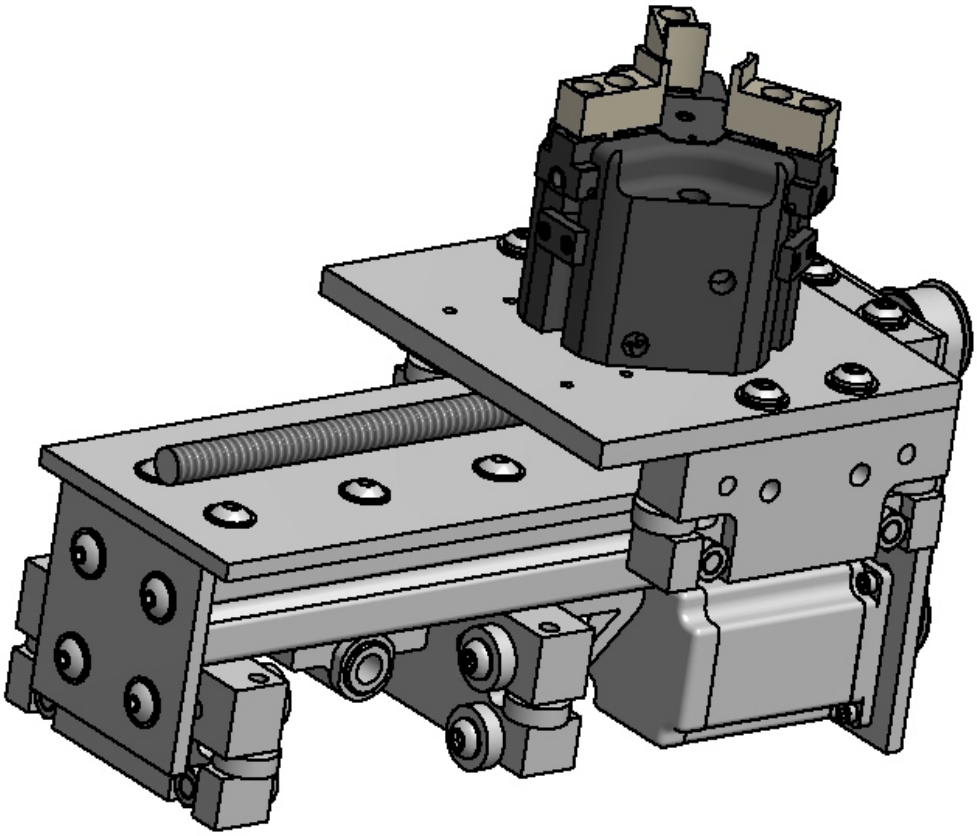
3 Backengreifer wird auf einem Transportschlitten über einen Motor mit Zahnriemen und Spindel angetrieben. Ganze Einheit kann auf eine zweite Führungsebene montiert werden. Führungswagen besteht aus 4 feststehenden Rollen.