Fräsvorrichtung für drei Werkstücken

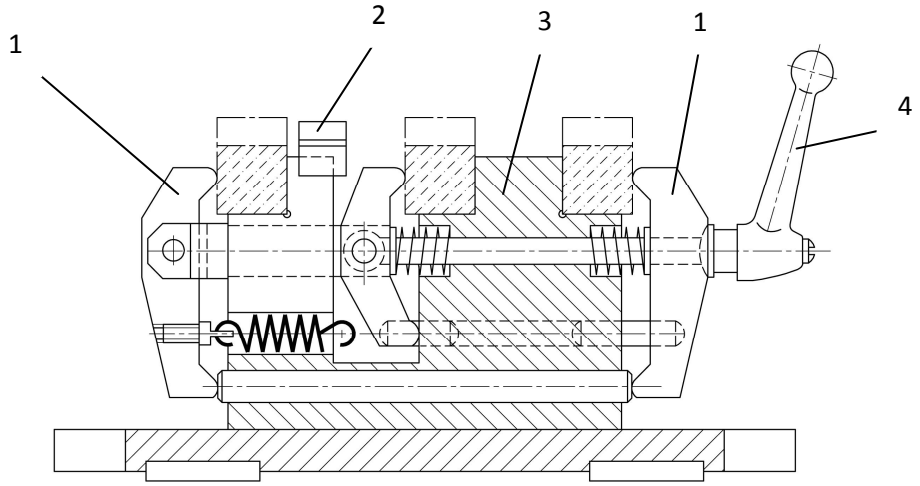
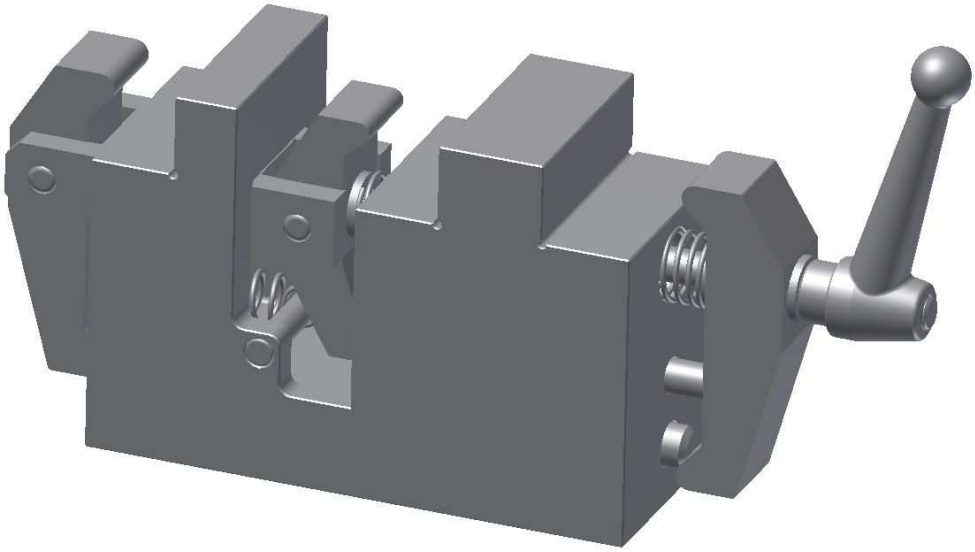
1 Spannelement 2 Werkzeugeinstelllehrenauflage; 3 Vorrichtungskörper; 4 Spannhebel;