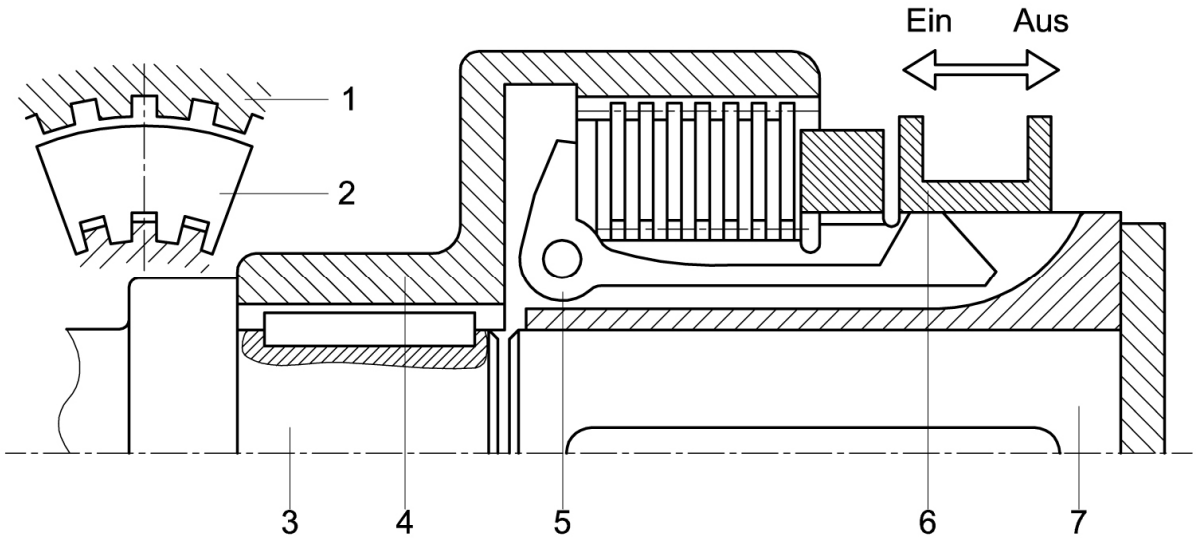

Bild 12-50 Mechanische Lamellenkupplung
1 Außenlamellen; 2 Innenlamellen; 3 Antriebswelle; 4 Kupplungsgehäuse;
5 Spannhebel; 6 Schiebemuffe; 7 Abtriebswelle;

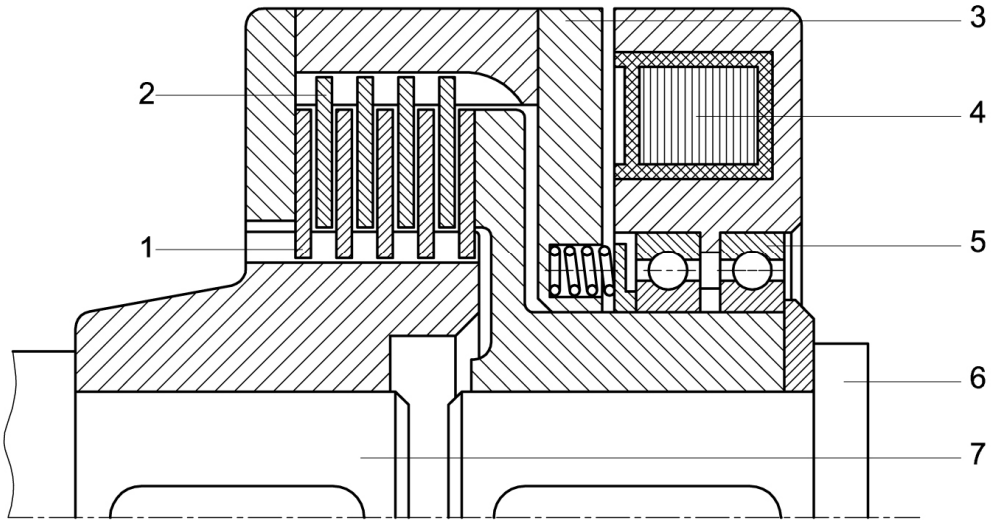

Bild 12-51 Elektromagnetische Lamellenkupplung
1 Innenlamellen; 2 Außenlamellen; 3 Ankerplatte; 4 Wicklung;
5 Rillenkugellager; 6 Abtriebswelle; 7 Antriebswelle;

Kupplungen 2D

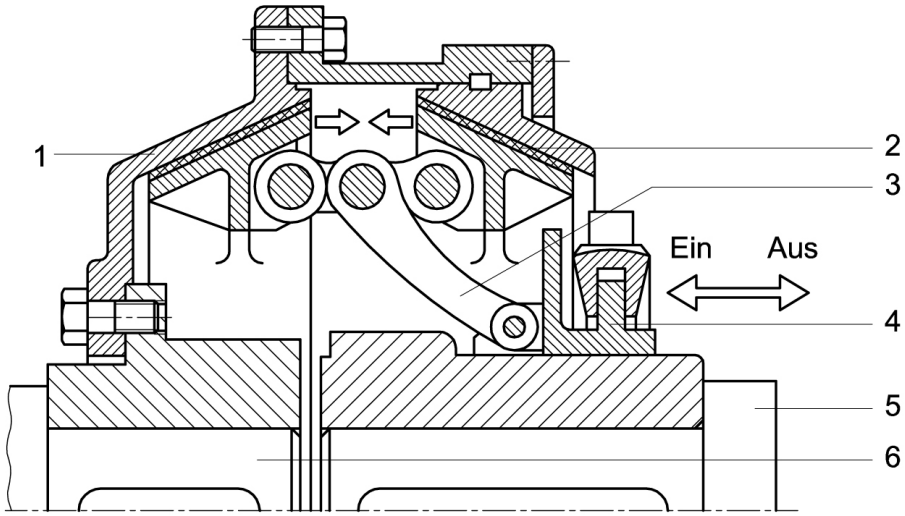

Bild 12-52 Kegelkupplung

1 Gehäusen; 2 Reibbeläge 3 Kniehebel; 4 Schaltmuffe; 5 Abtriebswelle; 6 Antriebswelle;

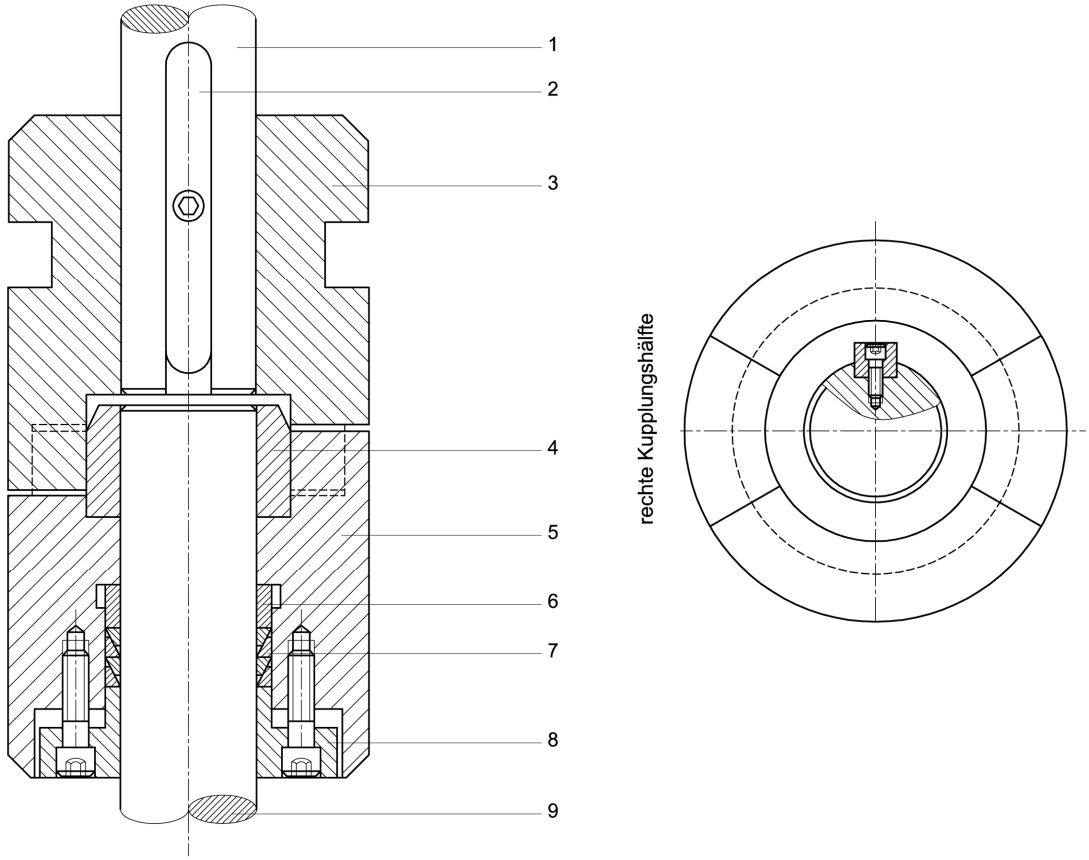

Bild 12-53 Klauenkupplung

1 Welle; 2 Passfeder; 3 Klauenkörper; 4 Zentriering; 5 Klauenkörper; 6 Distanzring; 7 Ringspannelement; 8 Druckstück; 9 Well

Kupplungen 2D

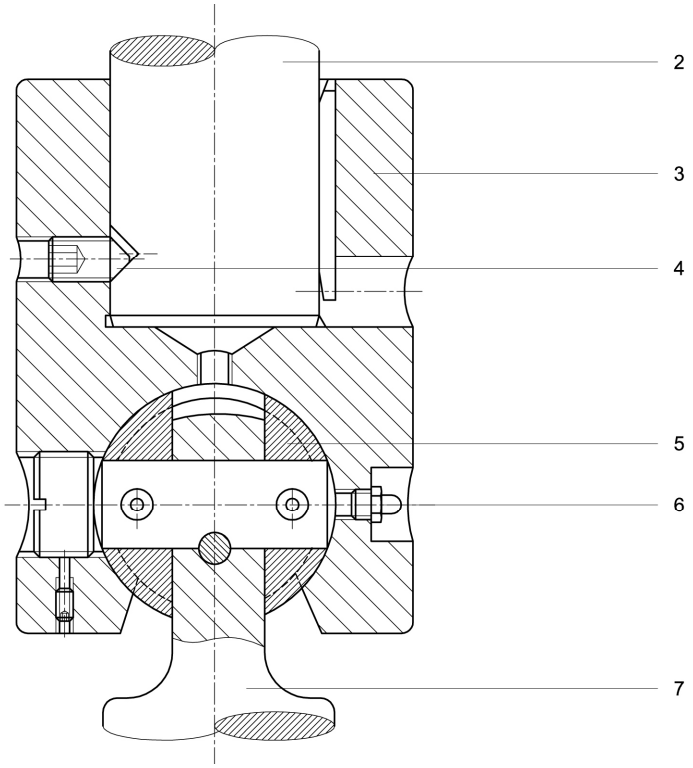

Bild 12-54 Gelenkkupplung

1 Passfeder; 2 Antriebswelle; 3 Gelenkgehäuse; 4 Stiftschraube;
5 Gelenk; 6 Schmiernippel; 7 Gelenkwelle;

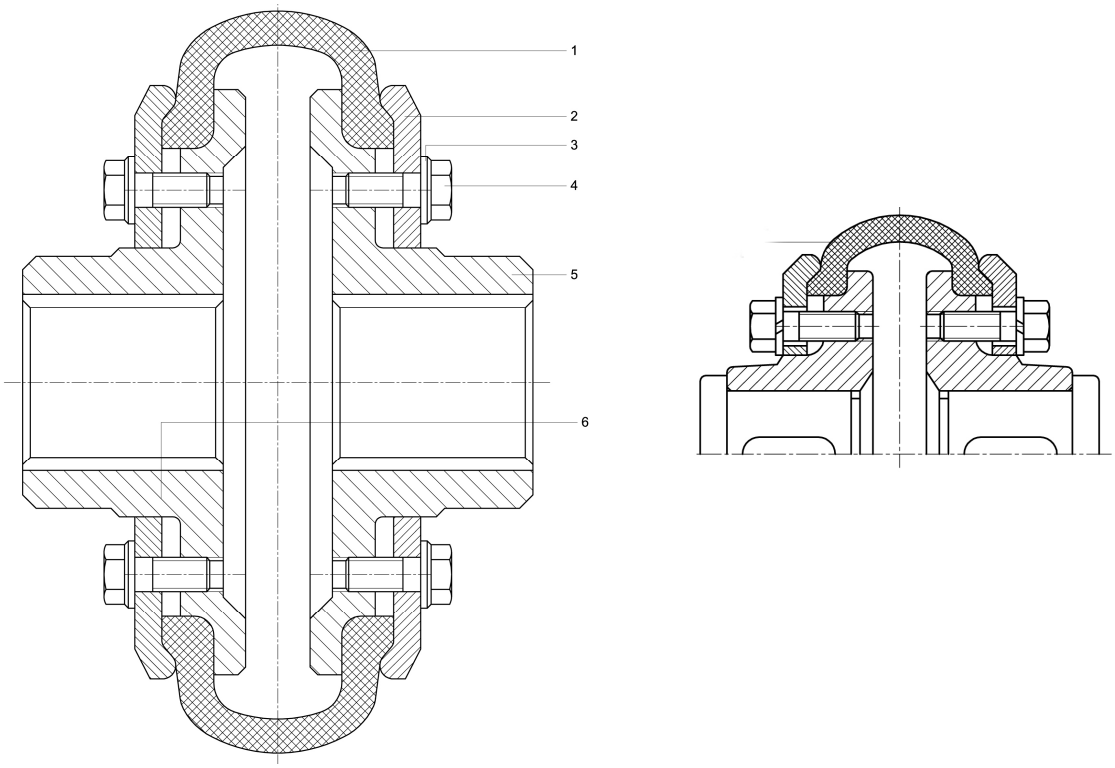

Bild 12-55 Elastische Kupplung

1 Gummireifen; 2 Druckring; 3 Scheibe; 4 Sechskantmutter;
5 Kupplungshälfte; 6 Kupplungshälfte;

Kupplungen 2D

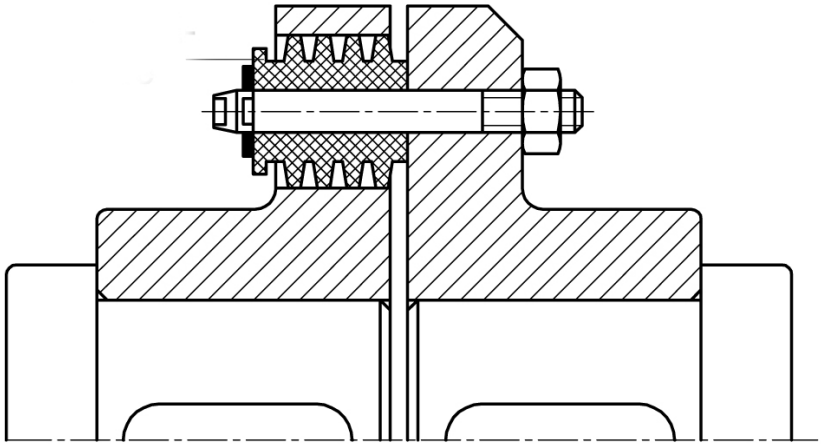

Bild 12-56 Gummihülsenkupplung

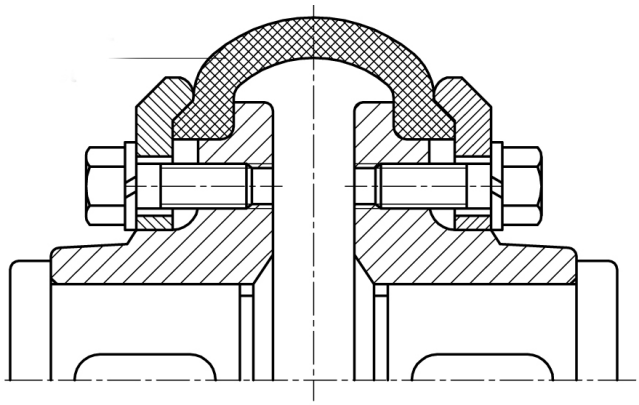

Bild 12-56 Gummiwulstkupplung

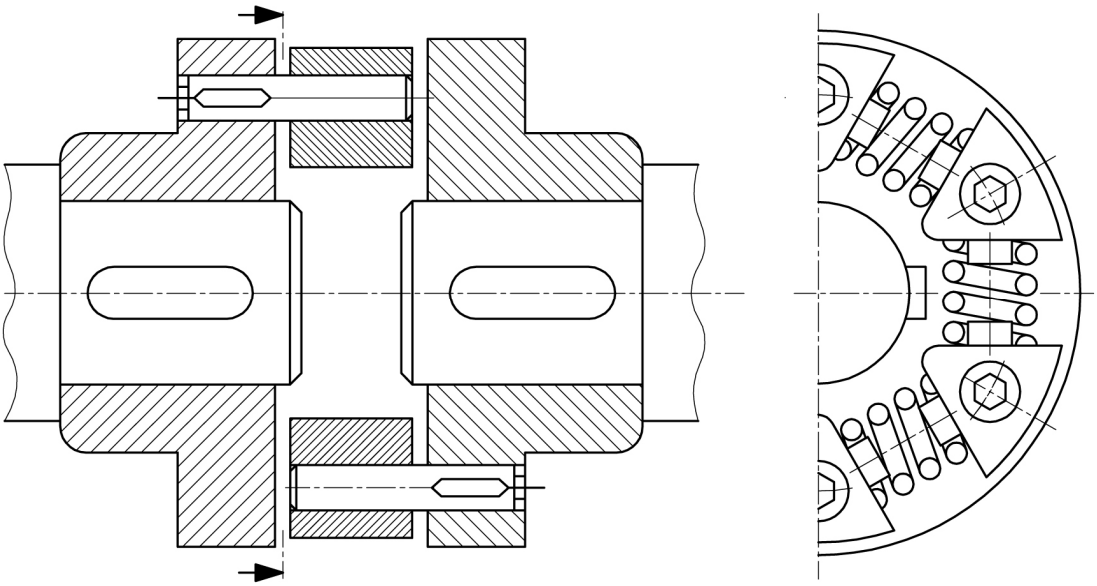

Bild 12-57 Metallfederkupplung

Kupplungen 2D

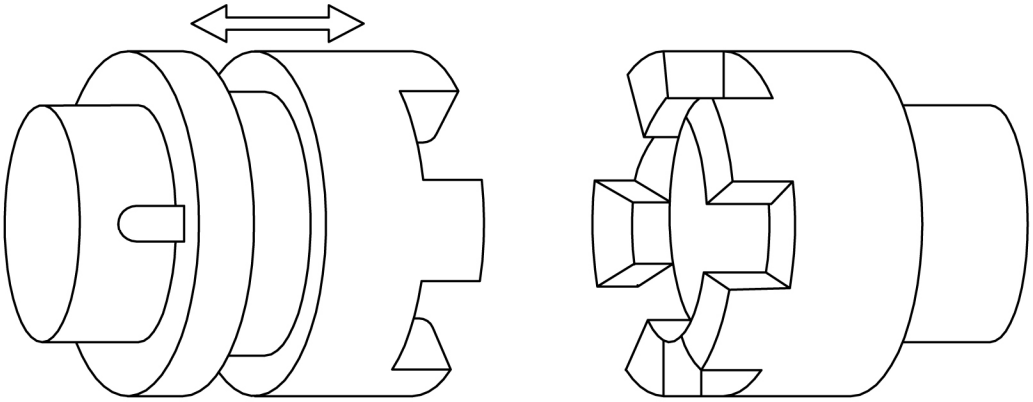

verschiebbares Teil

festes Teil

Bild 12-58 klauenkupplung