Kugel – Klemm - Schraubstock

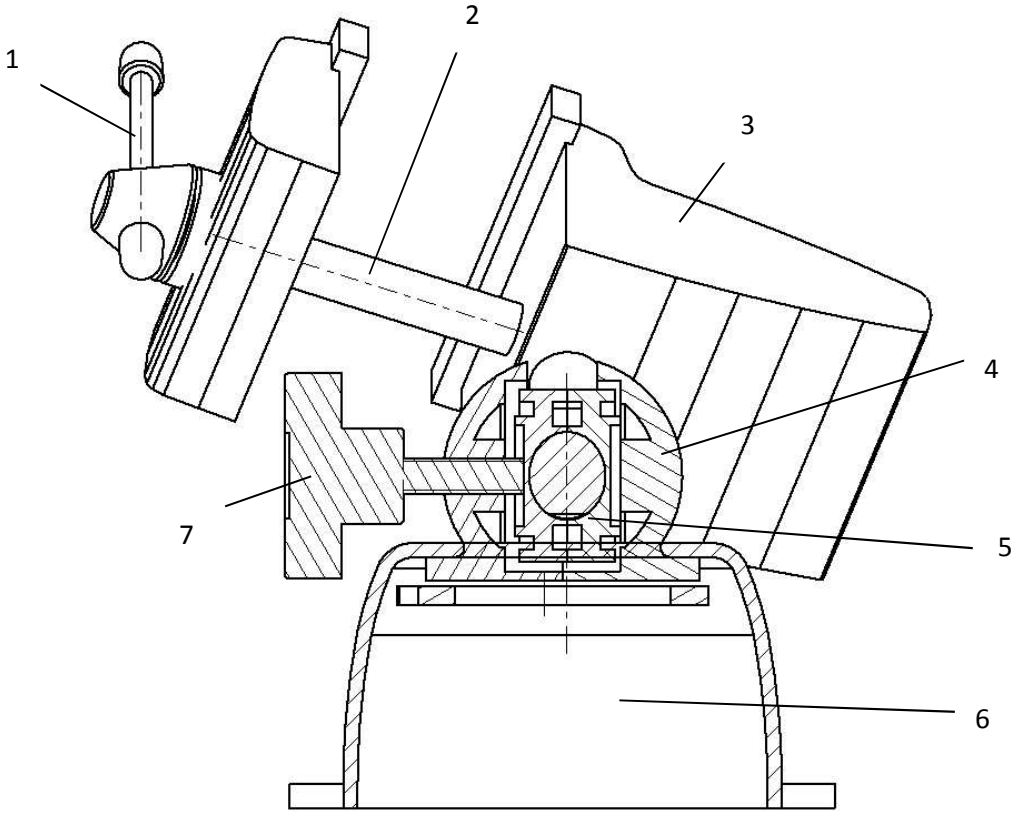
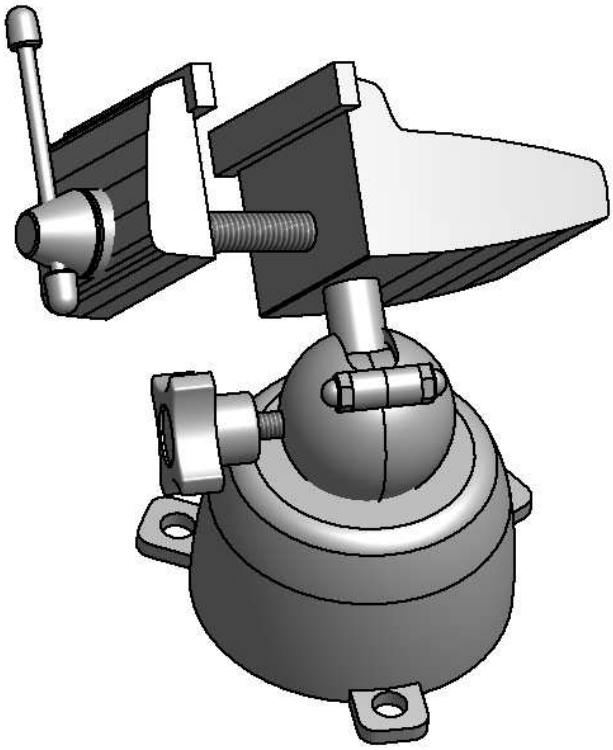
1 Lager 2 Spindel; 3 Feststehender Spannbacken,
4 Äußere Klemmkugel; 5 Innere Klemmbacken; 6 Befestigungsgehäuse;
7 Feststellmutter