# Bohrvorrichtung mit doppelter Bohrbuchse

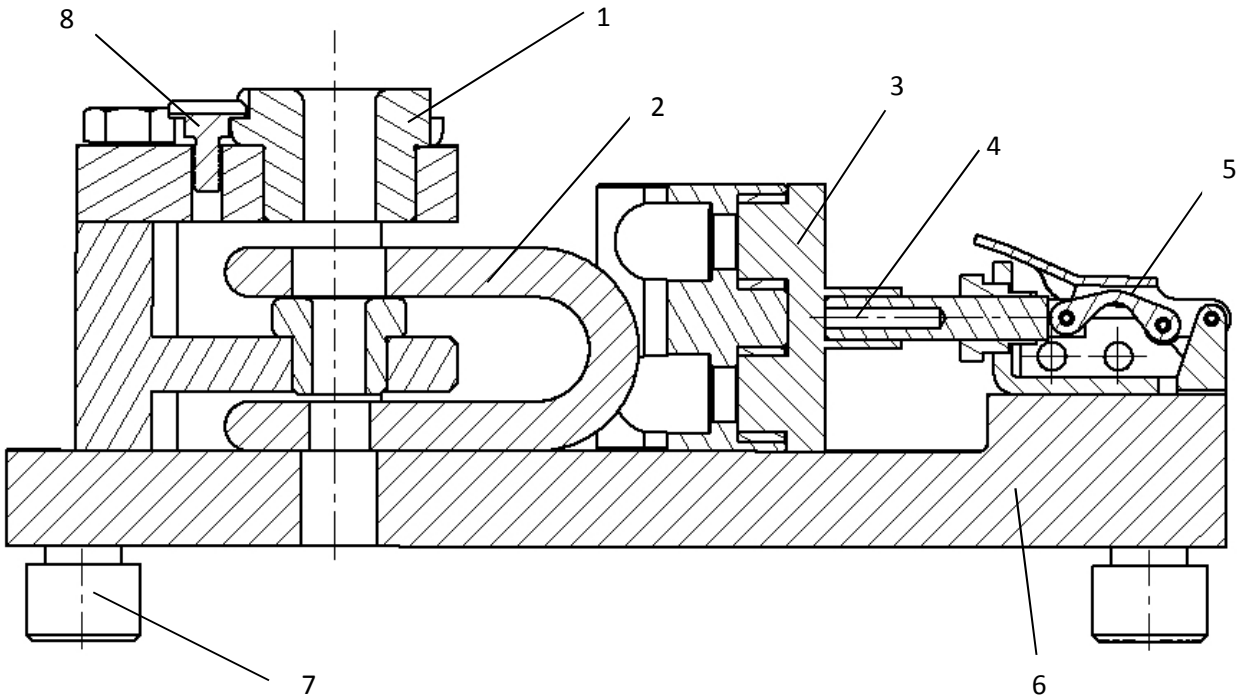

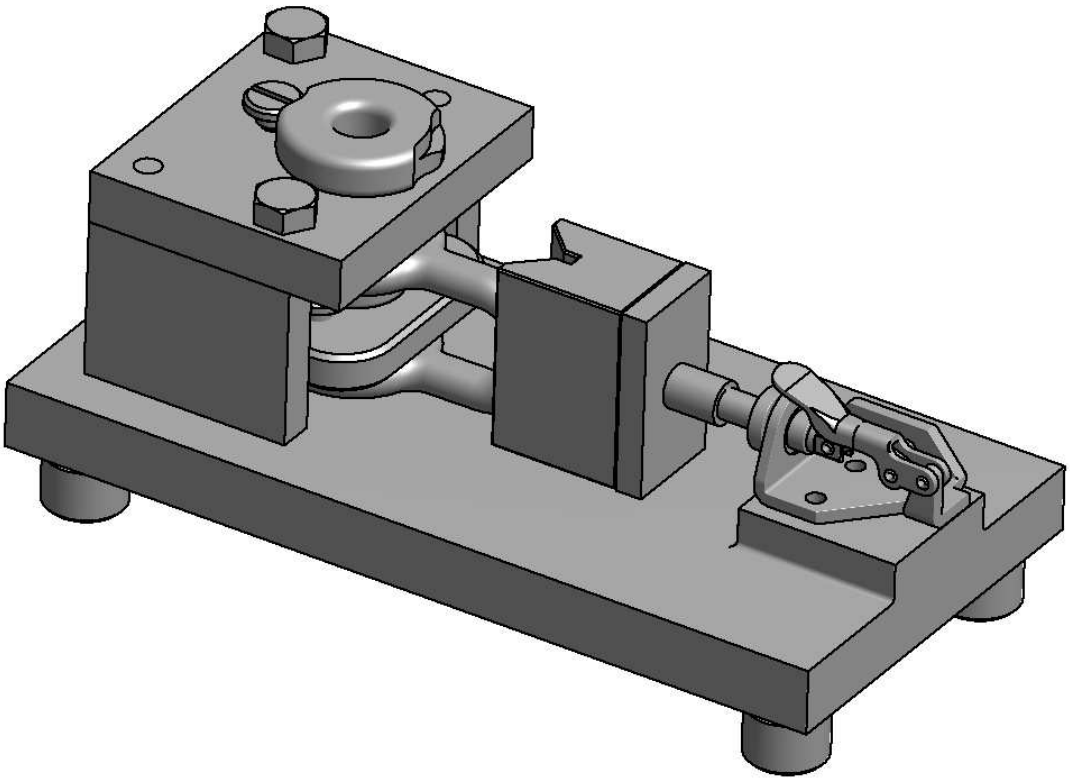
1 Bohrbuchse; 2 Werkstück; 3 Zentrierprisma; 4 Spannstift
5 Spannelement; 6 Grundplatte; 7 Stellfuss 8 Fixierstift für Bohrbuchse;