Hydraulische Spannvorrichtung-Stern

(mit 3 Nest zur Sereinherstellung)

Es ist eine spezielle Aufspannvorrichtungsgerät für fine CNC Beartbeitung an dem europische CNC Bearbeitungszentrum mit 5 Achse. Die Funktionen sind die Rohteilspannung und Positionierung unter Fräse, Bohren bzw. Gewindebohren CNC Operationen

Ein axonometrisch Schnitt über 3D Modell der spezieller Spanvorrichtung:

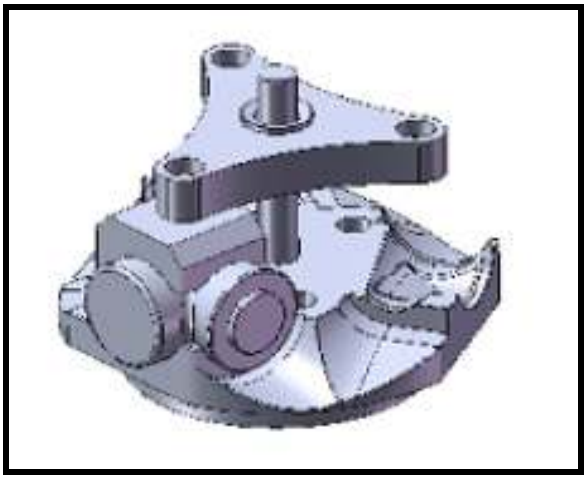

Ein Bild von der Spanvorrichtung:

Hier ist eine kurze Beschreibung der Produkt, welches ist herstellbar in diesem Spannvorrichtung mit CNC Zerspanung.

Ein Kurzbeschreibung des Rohteil:

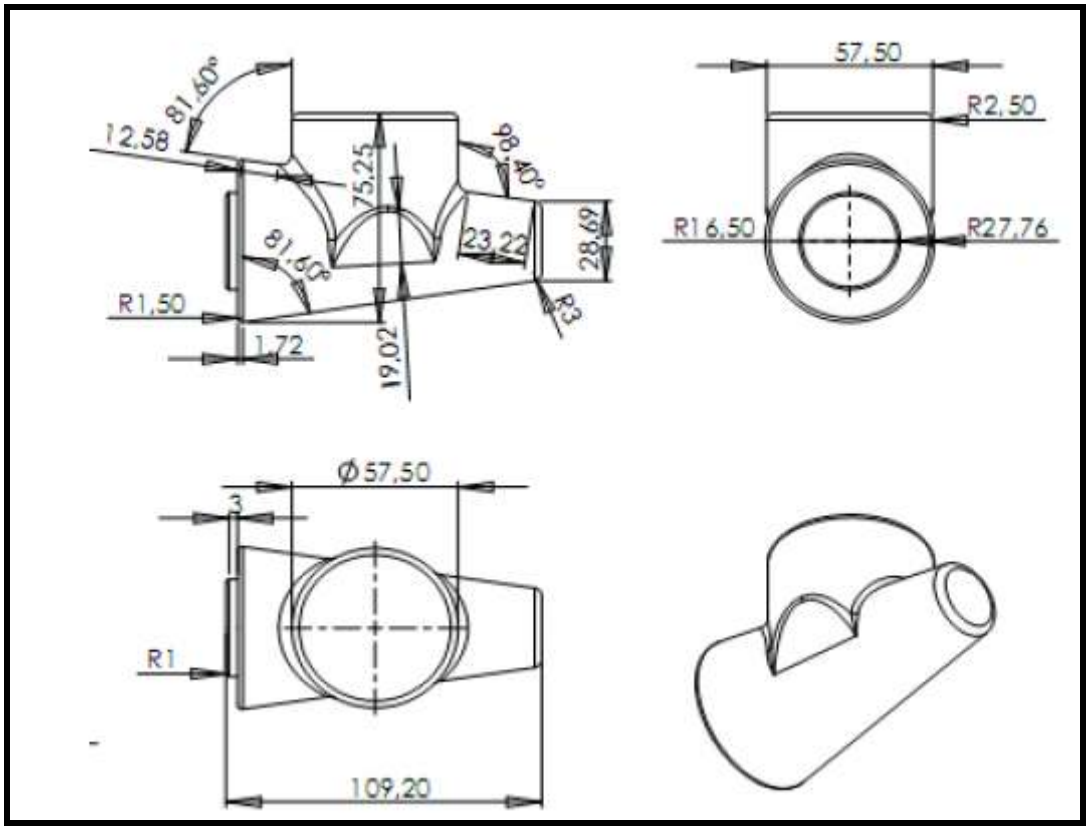

Ein Bild vom Fertigteil:

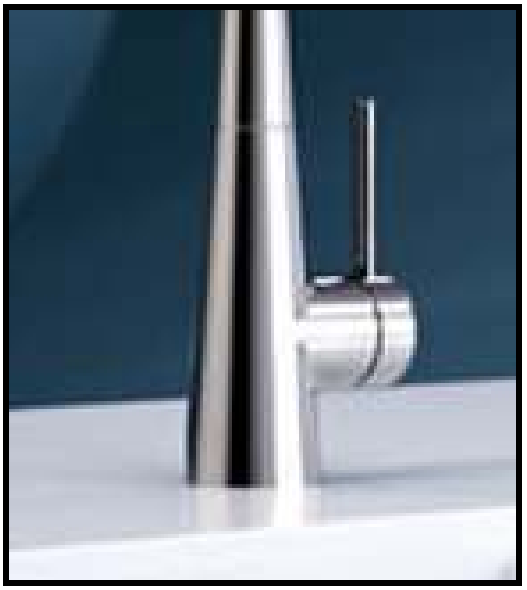

Hier ist eine kurze Beschreibung der betreff.hydraulische Spannvorrichtung für CNC Bearbeitung (Zerspanung)

Die Rohteile sollen zur Spannung in alle 3 Nest eingesteckt werden. Danach kann die Spannung starten mit ca.150bar (es ist die Funktionsdruck der Hydrauliche Kreiss)

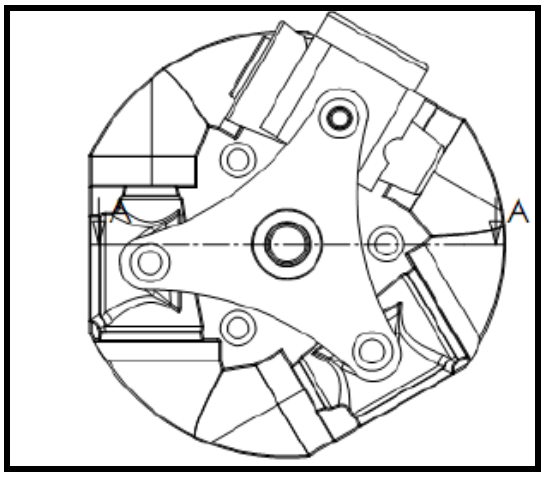

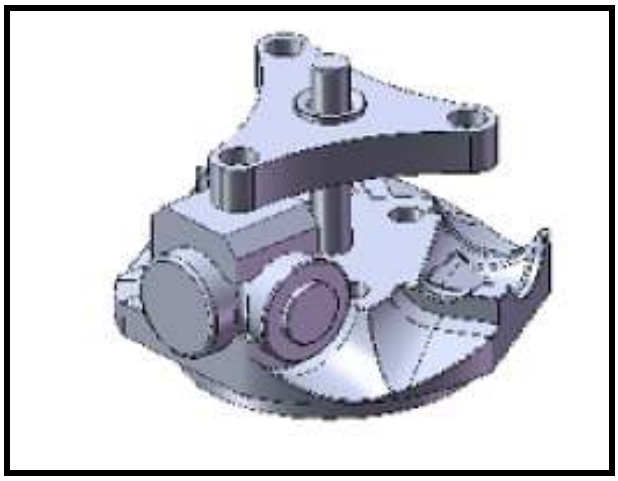

Schnitt über offene Spannvorrictungsnest

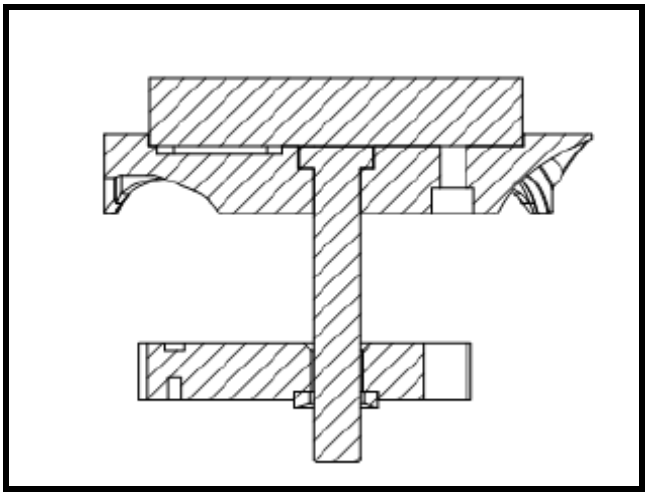

Das ist eine kurze Beschreibung mit Schnitte aus 3D Model (Step Datei format) der betreff.hydraulische Spannvorrichtung

Zeichnungsschnitte von erreichbare Modell

Komplette Spannvorrictung (Assy) mit Bauelemete/Spannelemente

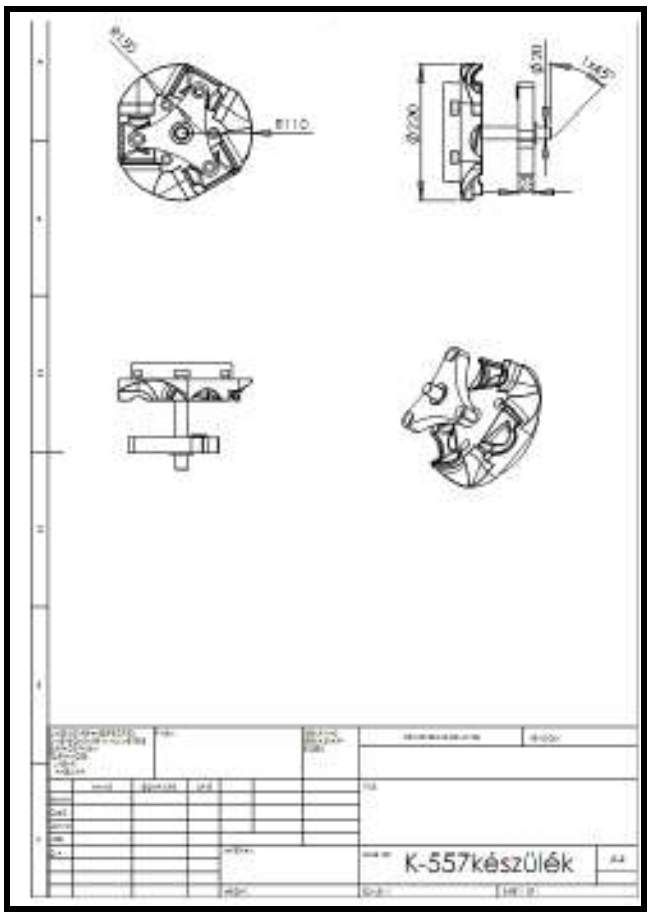
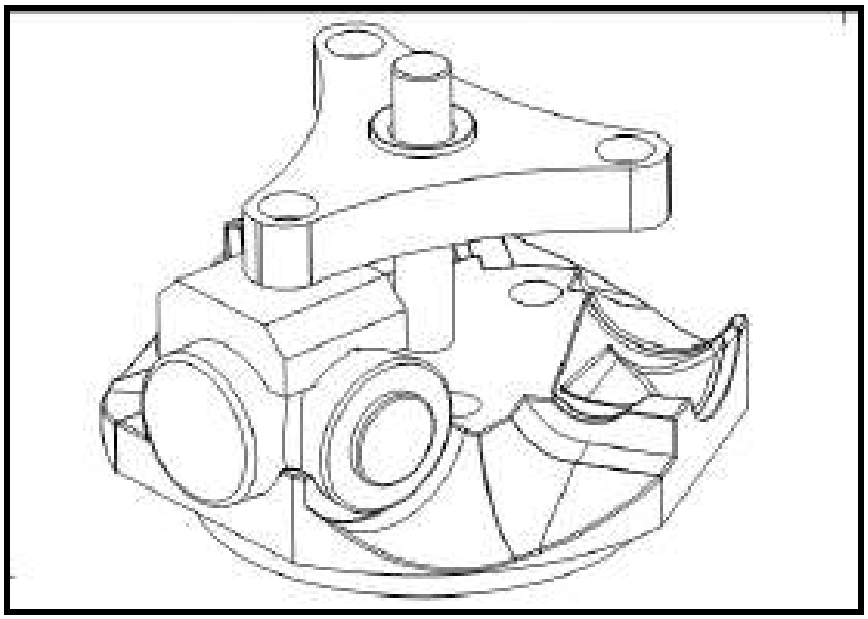
Ein Zeichungschnitt der Spannvorrichtung mit Werkstück