Getriebe mit Schmierring

Bild 1

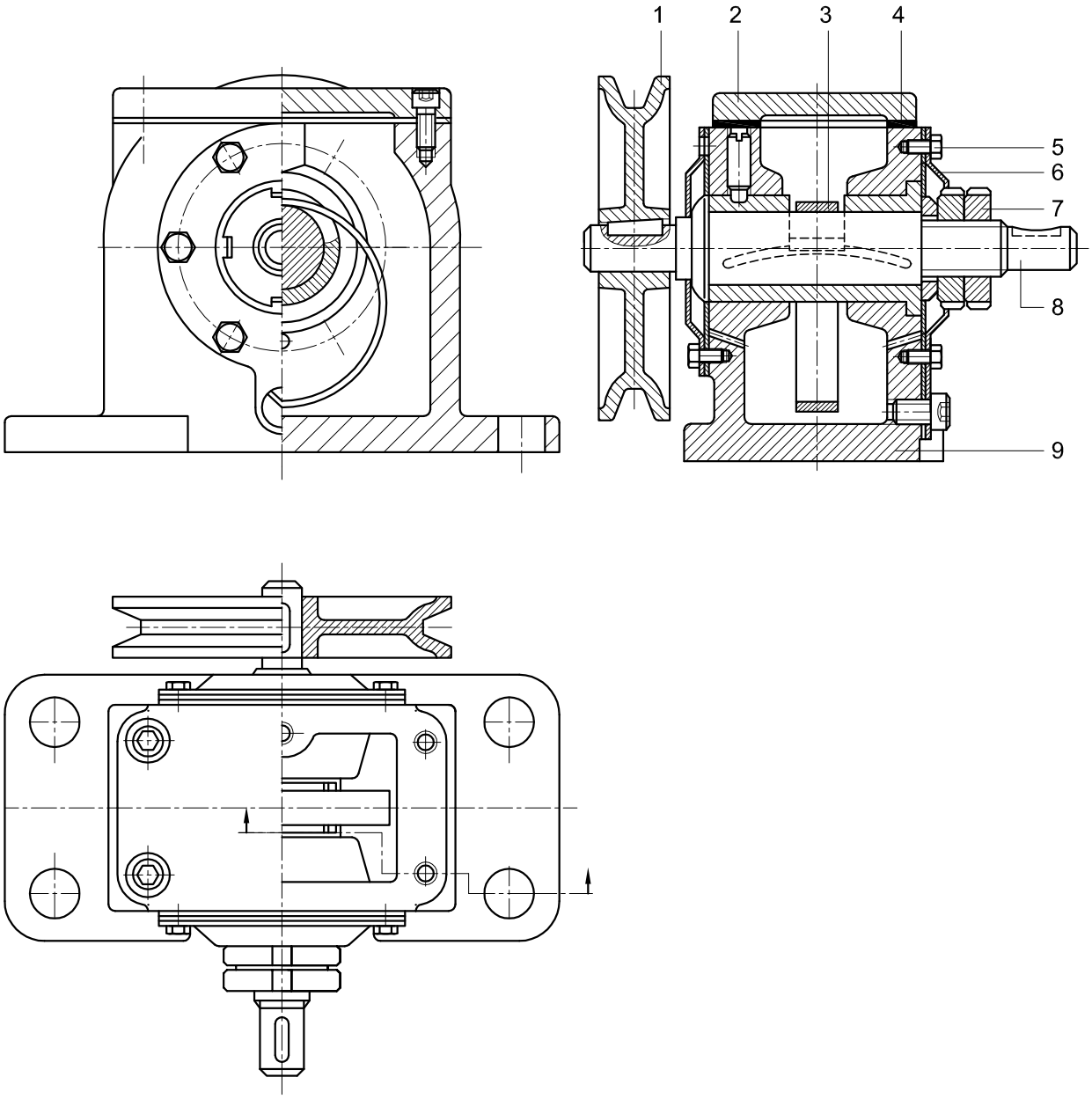

1 Keilriemenscheibe, 2 Getriebedeckel, 3 Schmierring, 4 Dichtung, 5 Sechskantschrube
6 Ölauffangblech, 7 Nutmutter, 8 Welle, 9 Gehäuse

Reibradgetriebe

Bild 2

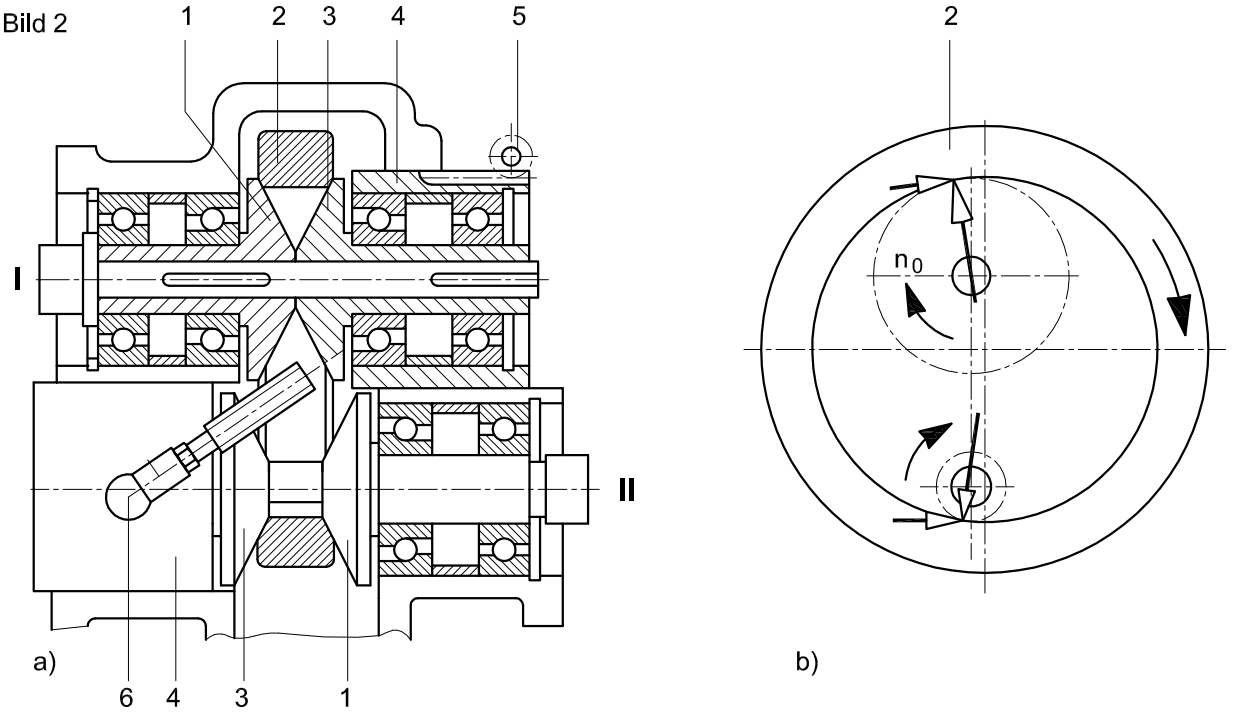

a) Schnitt, b) Kräfte am Reibring
1 fester Kegel, 2 Reibring, 3 verschiebbarer Kegel, 4 Schiebehülse, 5 Verstellrizel, 6 Verspannvorrichtung

Reibradgetriebe mit ebenem Reibring

Bild 3

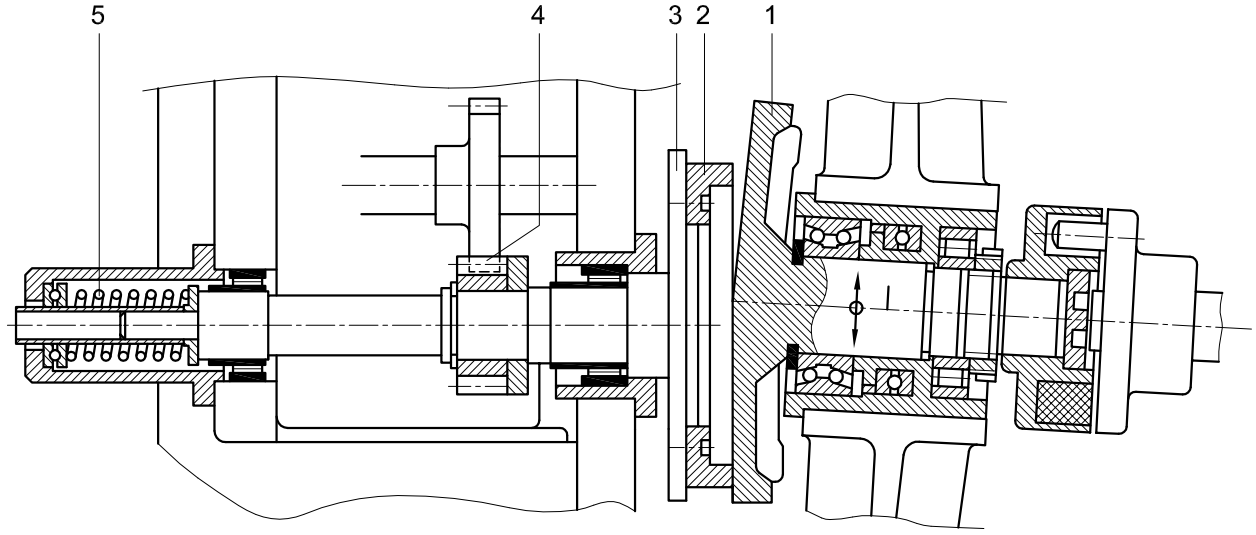

1 Antriebskegel, 2 Reibring mit ebener, elastischer Lauffläche, 3 Abtriebsscheibe, 4 schrägverzahntes Stirnräderpaar, 5 Anpressfeder

Axialkolbenpumpe

Bild 4

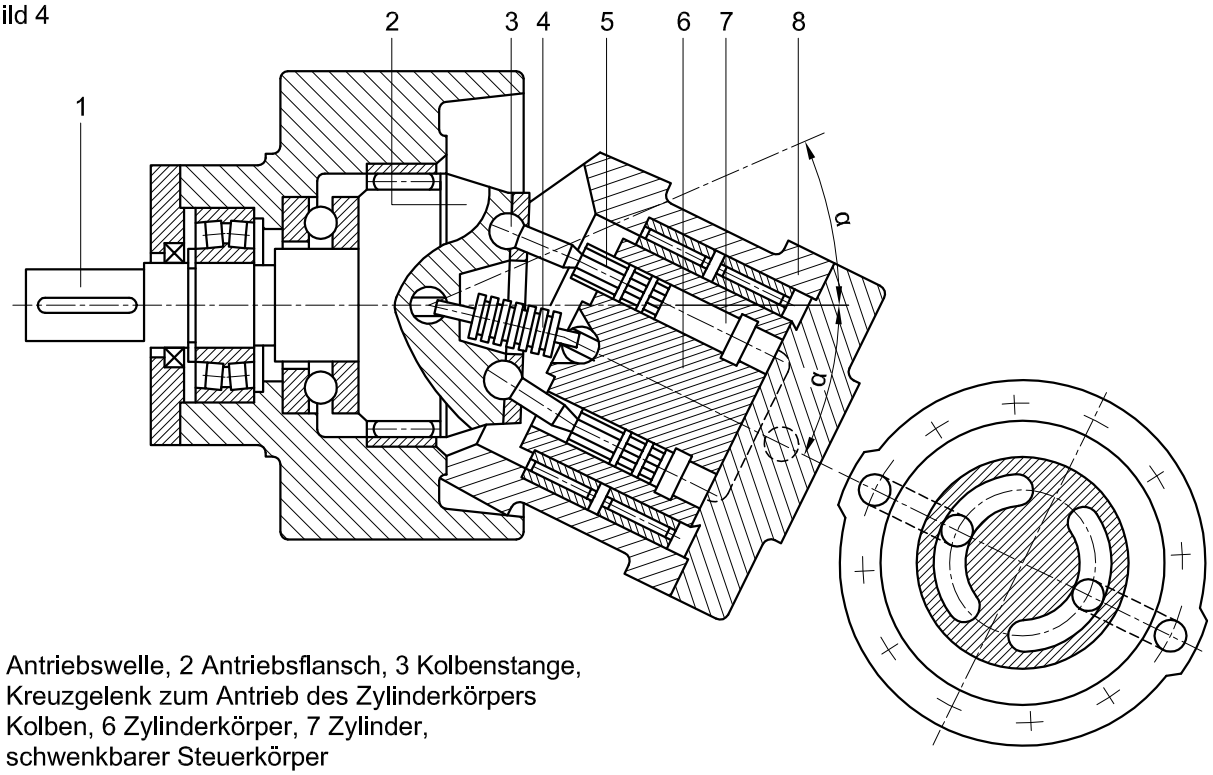

1 Antriebswelle, 2 Antriebsflansch, 3 Kolbenstange,
4 Kreuzgelenk zum Antrieb des Zylinderkörpers
5 Kolben, 6 Zylinderkörper, 7 Zylinder,
8 schwenkbarer Steuerkörper

Komponenten der Fördertechnik

Bild 5

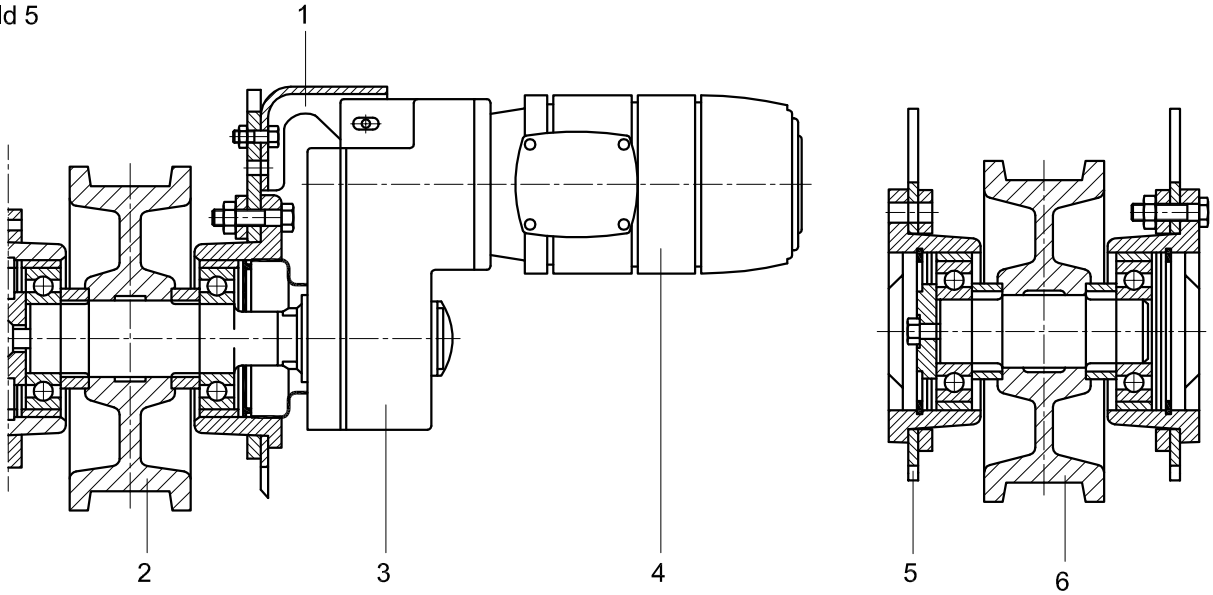

1 Drehmomentstütze, 2 Radsatz angetrieben, 3 Getriebe, 4 Motor, 5 Anschlusskonstruktion,
6 Radsatz nicht angetrieben

Stirnradgetriebe

Bild 6

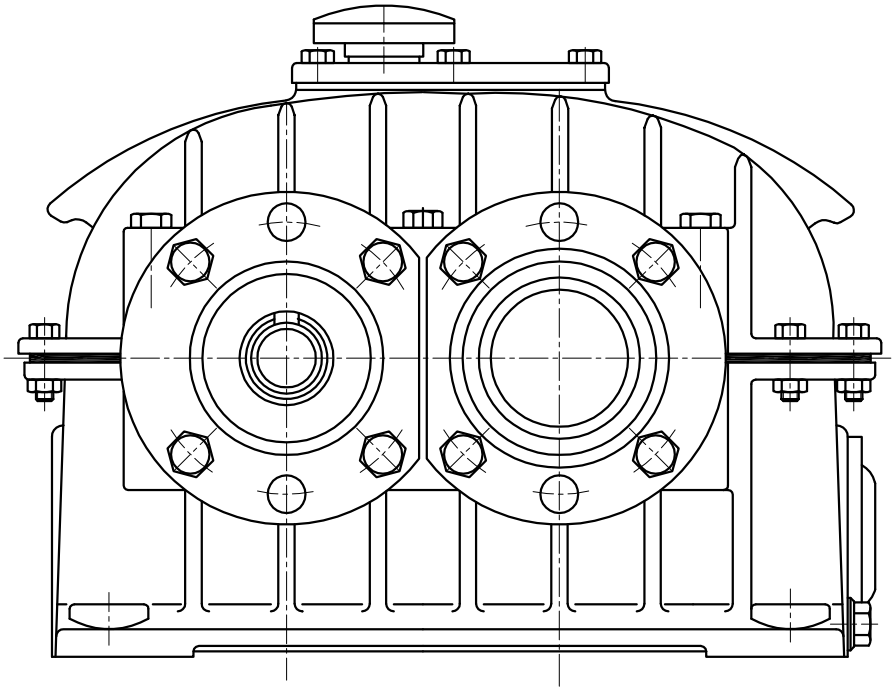

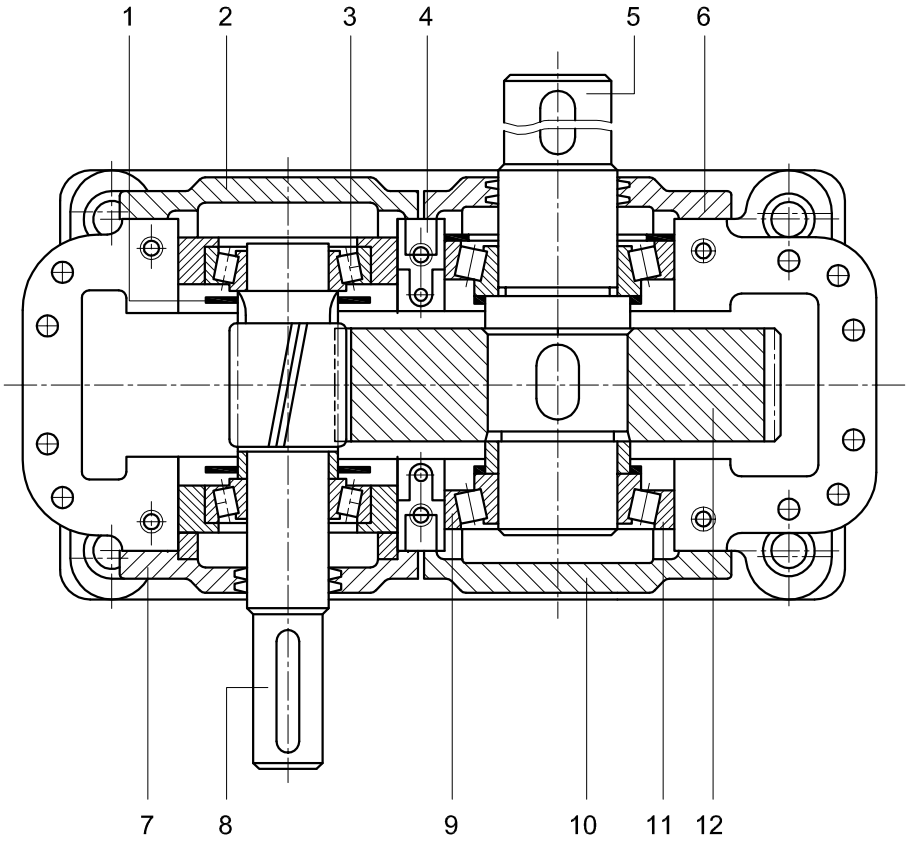

1 Ölstaubblech, 2 Lagerabschlussdeckel, 3 Kegelrollenlager, 4 Ölabstreifer, 5 Welle, 6 Lagerabschlussdeckel, 7 Lagerabschlussdeckel, 8 Schrägstirnradwelle, 9 Kegelrollenlager, 10 Lagerabschlussdeckel, 11 Kegelrollenlager, 12 Schrägstirnrad

Exzentergetriebe

Bild 7

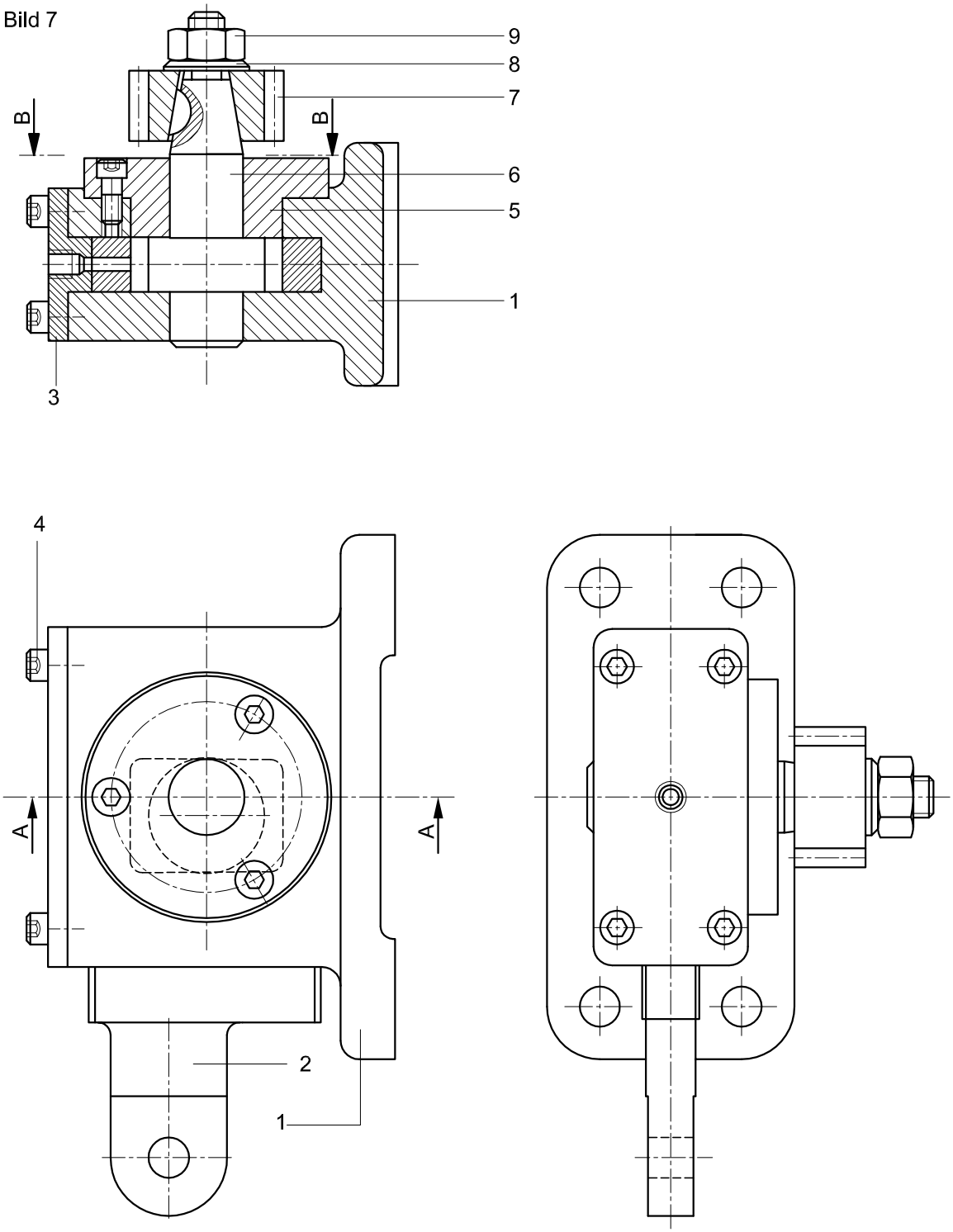

1 Getriebegehäuse, 2 Schieber, 3 Deckel, 4 Innensechskantschraube, 5 Flanschlager, 6 Exzenterwelle, 7 Ritzel, 8 Unterlegscheibe, 9 Sechskantmutter

Schneckenradgetriebe

Bild 8

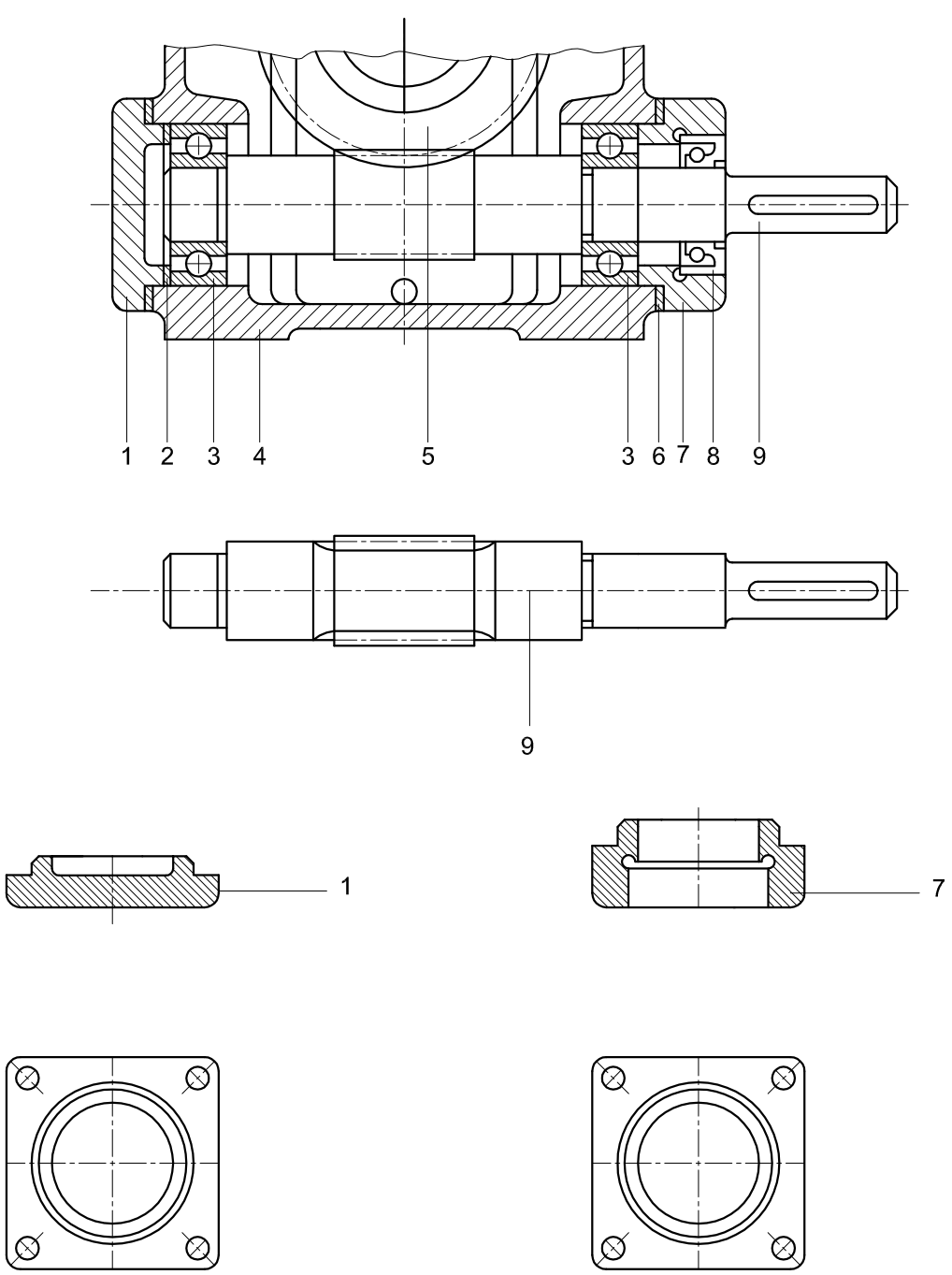

1 rechter Deckel, 2 Distanzscheibe, 3 Kugellager, 4 Getriebegehäuse, 5 Schneckenrad, 6 Dichtungsscheibe, 7 linker Deckel, 8 Dichtring, 9 Schneckenwelle

Schneckengetriebe

Bild 9

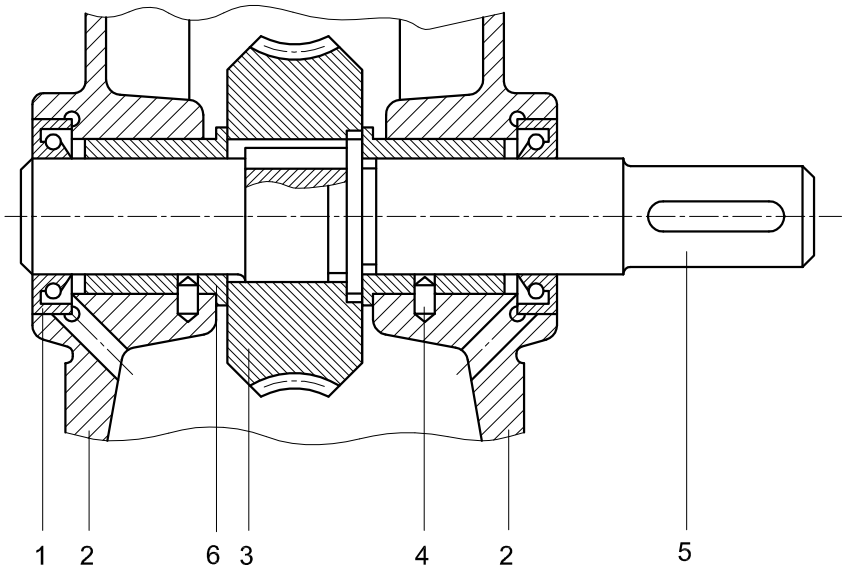

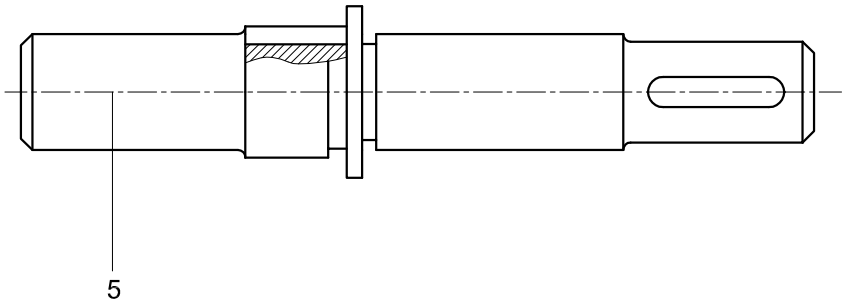

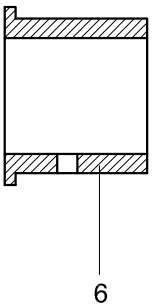

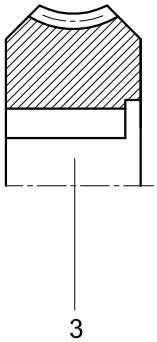

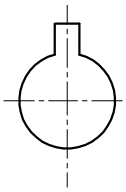

1 Dichtring, 2 Getriebegehäuse, 3 Schneckenrad, 4 Zylinderstift, 5 Antriebswelle, 6 Lagerbuchse

Schneckengetriebe

Bild 10

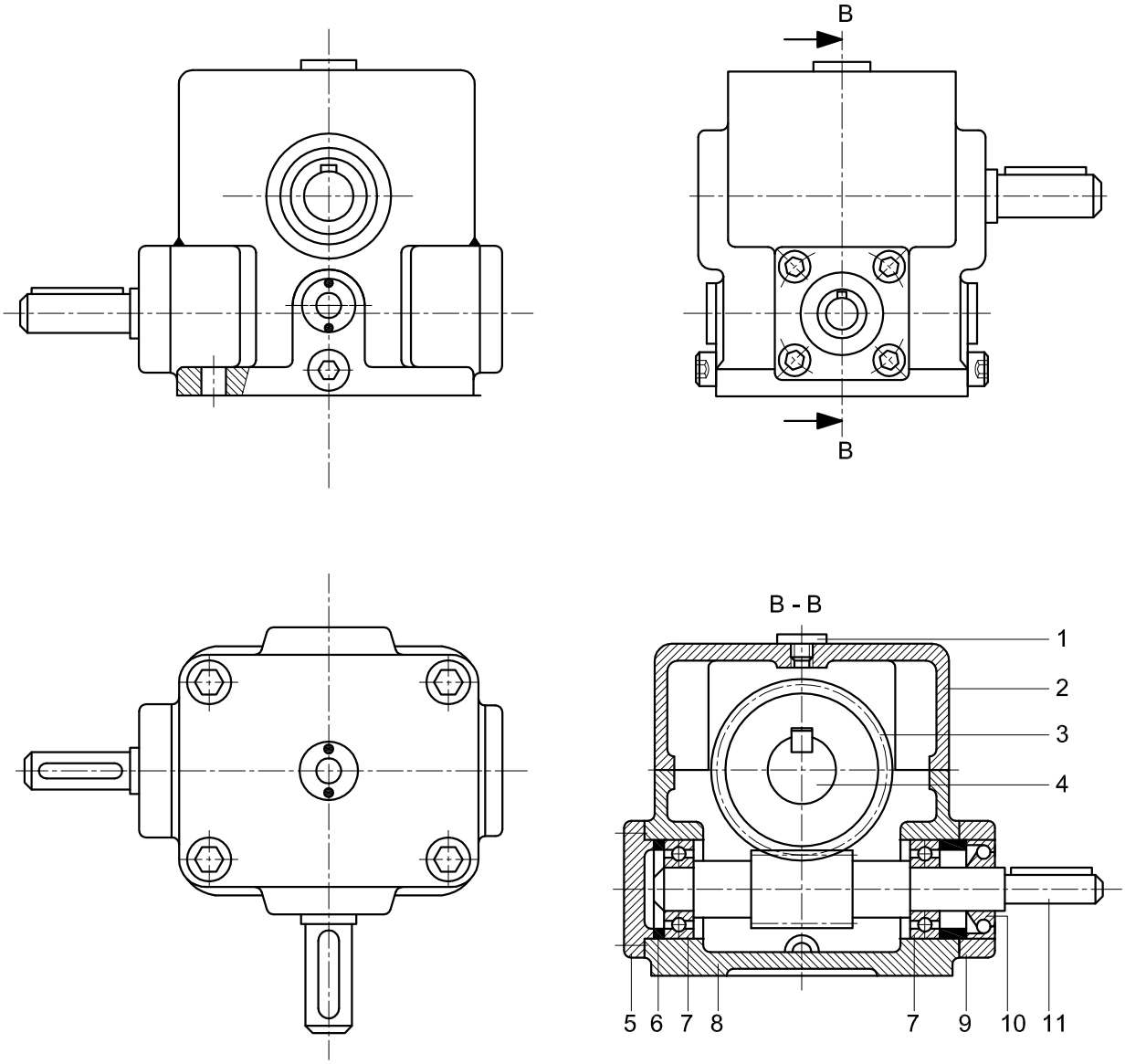

1 Ölstandsauge, 2 Gehäuse-Oberteil, 3 Schneckenrad, 4 Schneckenradwelle, 5 Lagerdeckel, 6 Passscheibe, 7 Kugellager, 8 Gehäuse-Unterteil, 9 Lagerdeckel, 10 Wellendichtring, 11 Schneckenritzelwelle

Spindelstock

Bild 11

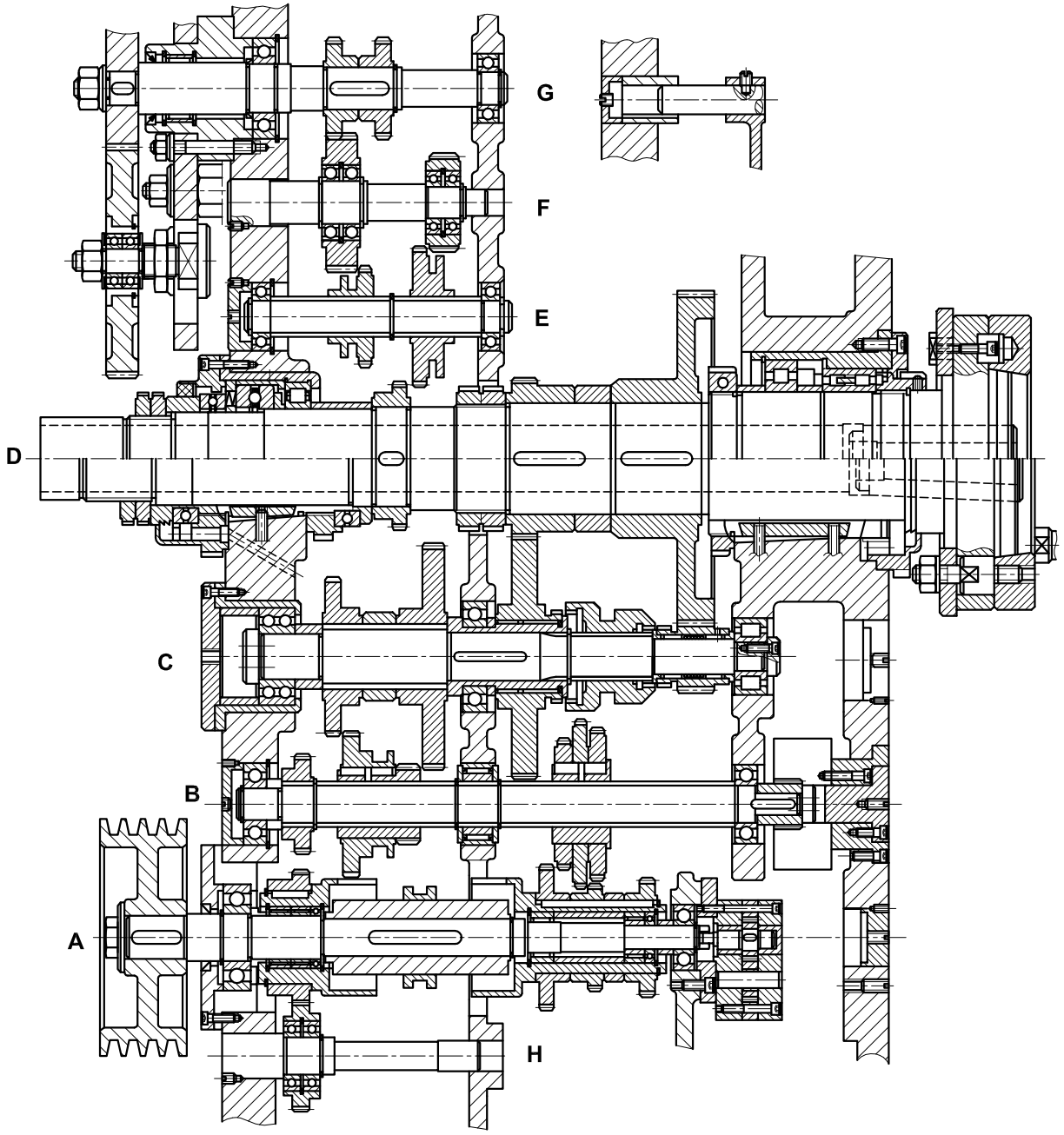

A = Antriebswelle, B = Übersetzungswelle, C = Schaltwelle, D = Hauptwelle, E = Übersetzungswelle, F = Mittelwelle, G = Schaltwelle, H = Abtriebswelle

Stirnradgetriebe

Bild 12

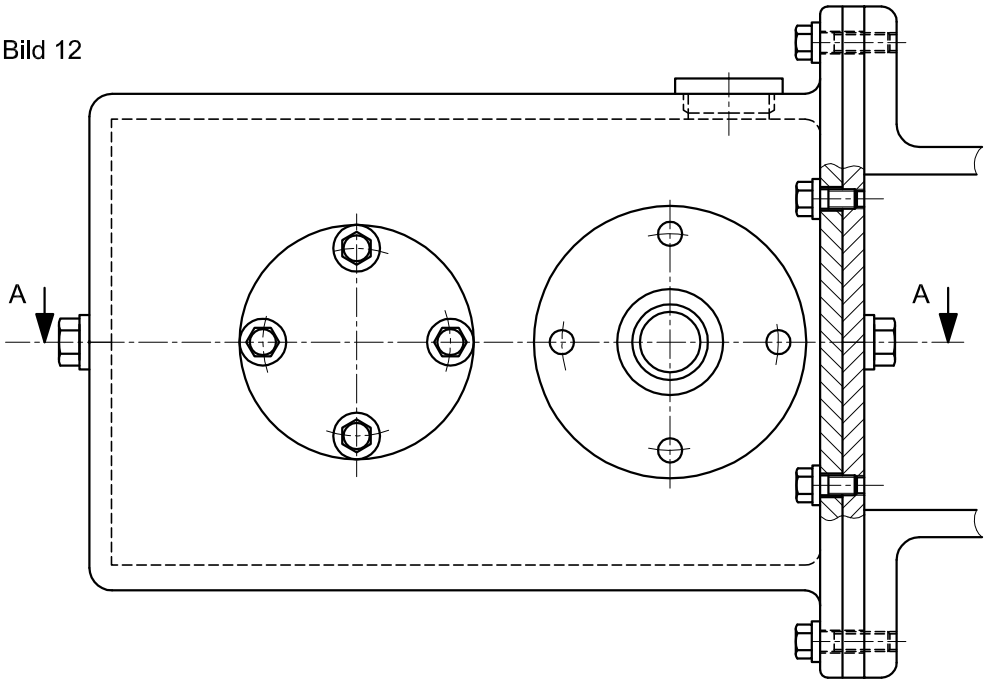

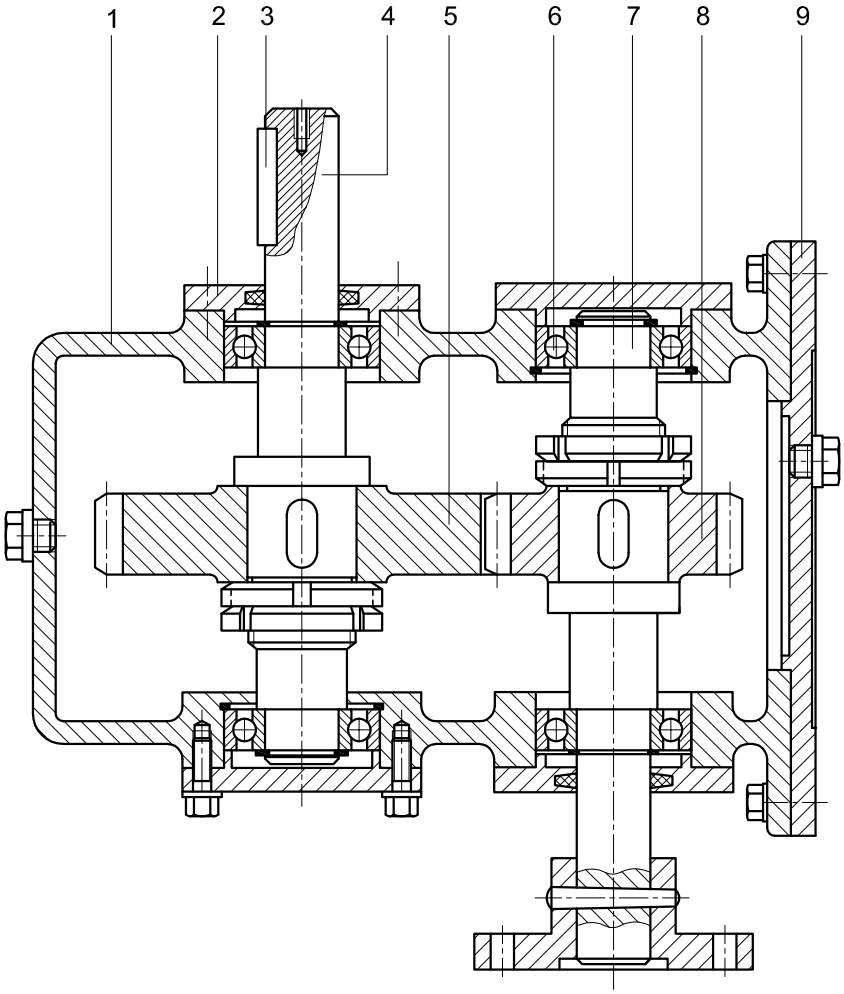

1 Getriebegehäuse
2 Deckel
3 Passfeder
4 Antriebswelle
5 Stirnrad gross
6 Rillenkugellager
7 Abtriebswelle
8 Stirnrad klein
9 Bodendeckel

2-stufiges Stirnradgetriebe

Bild 13

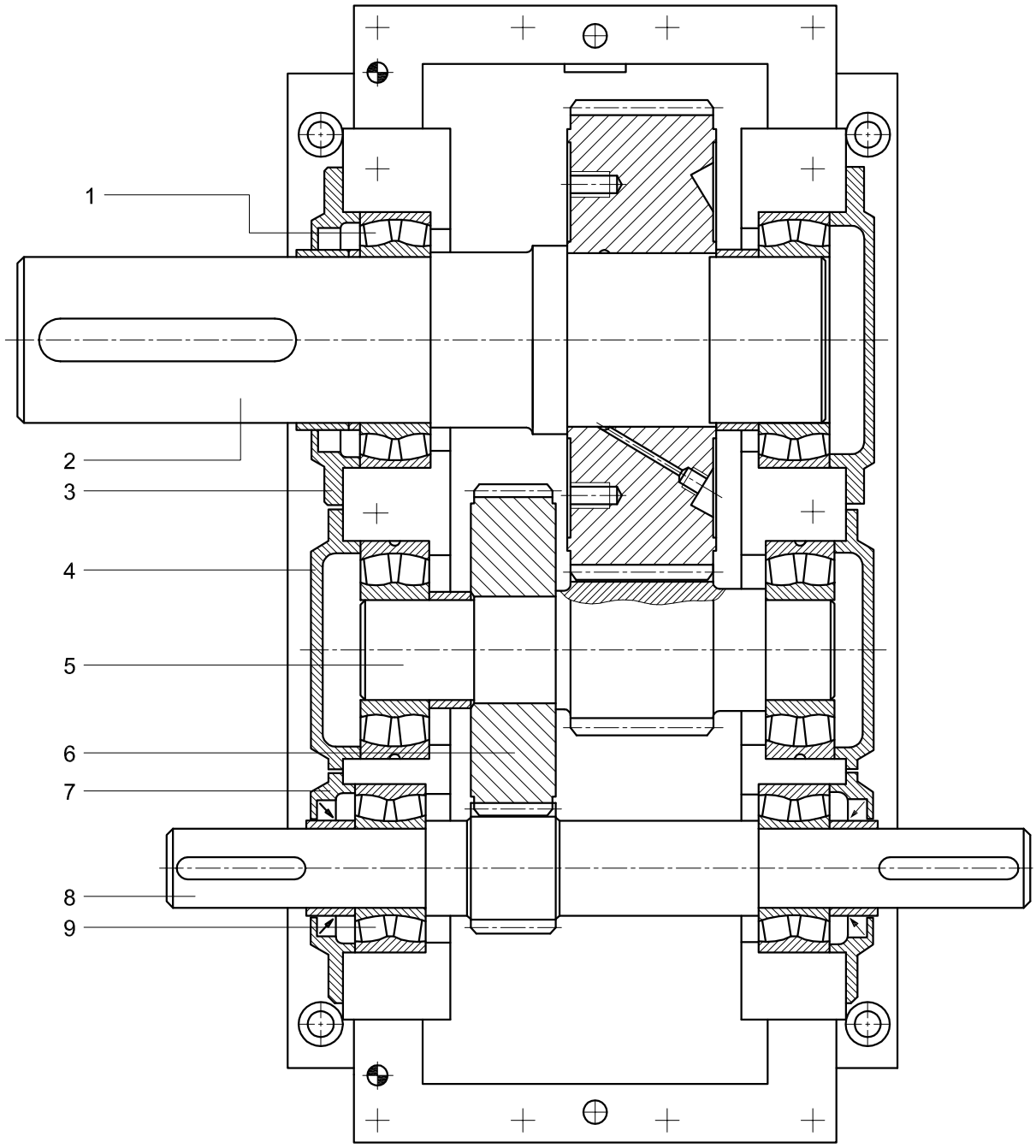

1 Rillenkugellager, 2 Antriebswelle, 3 Deckel, 4 Deckel, 5 Mittelwelle, 6 Stirnrad, 7 Deckel.
8 Abtriebswelle, 9 Rillenkugellager

Riemengetriebe

Bild 14

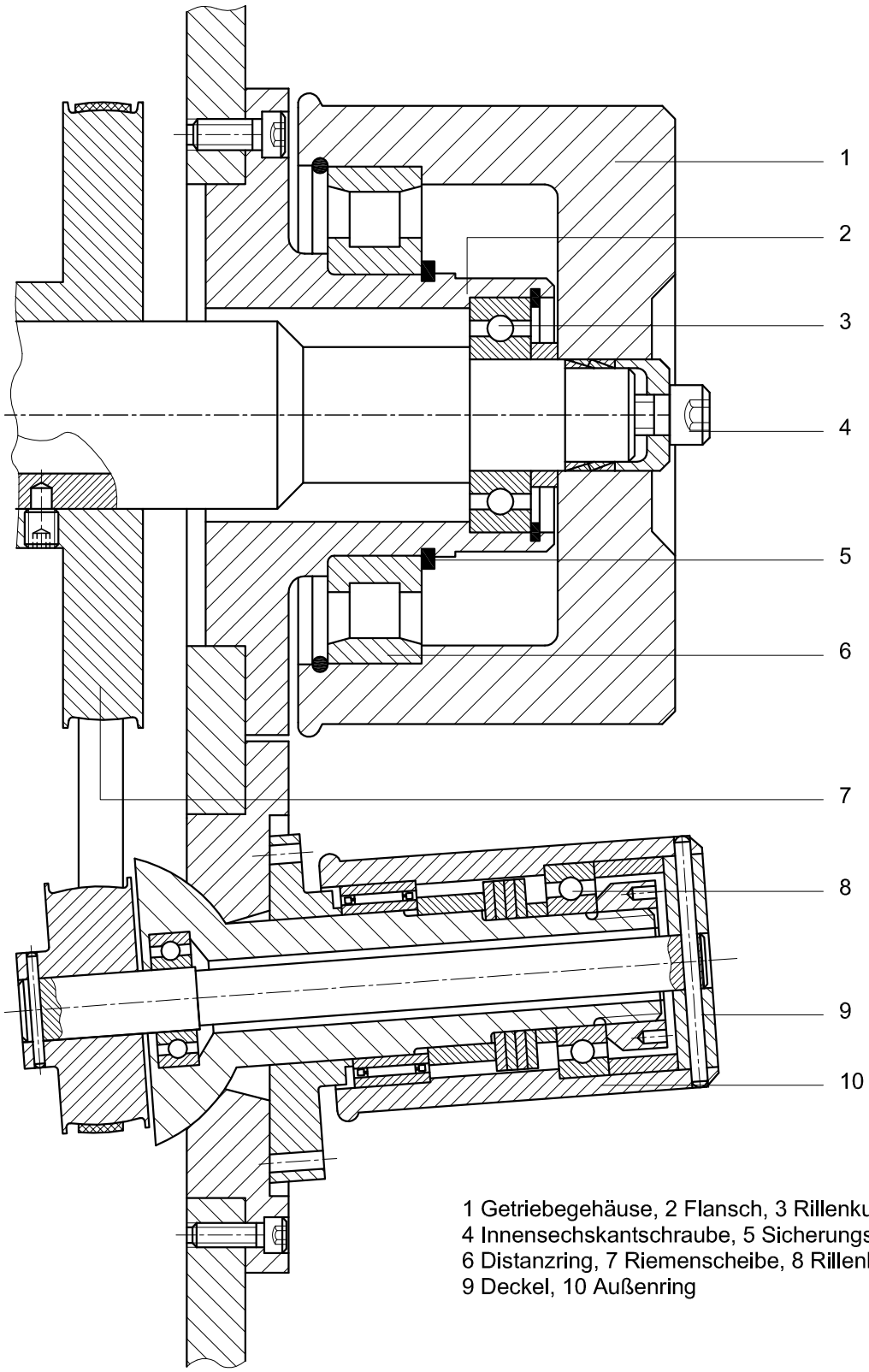

1 Getriebegehäuse, 2 Flansch, 3 Rillenkugellager,
4 Innensechskantschraube, 5 Sicherungsring,
6 Distanzring, 7 Riemenscheibe, 8 Rillenkugellager,
9 Deckel, 10 Außenring

Stirnradflanschgetriebe

Bild 15

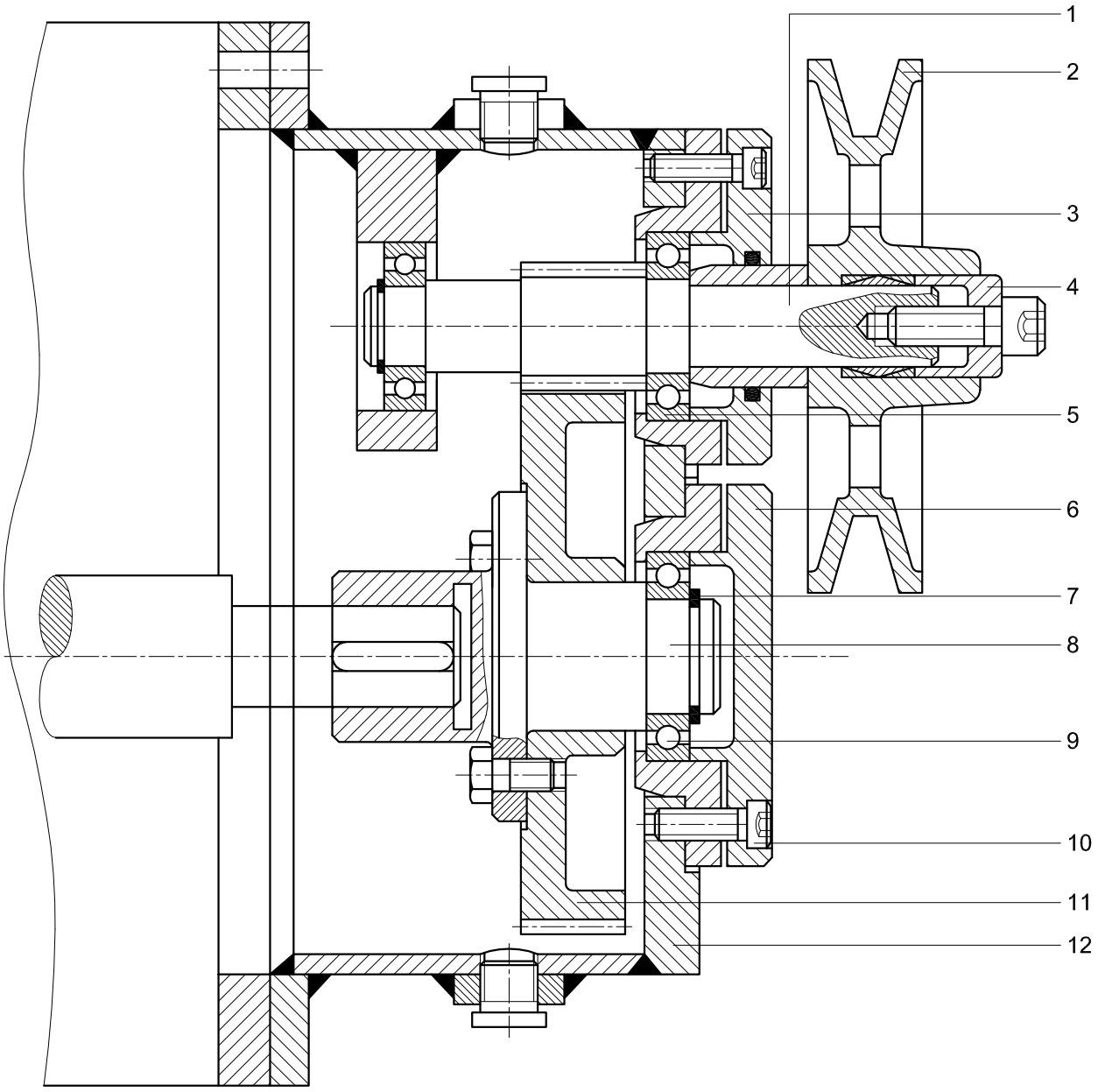

1 Antriebswelle, 2 Riemenscheibe, 3 Deckel, 4 Spannhülse, 5 Rillenkugellager, 6 Deckel, 7 Sicherungsring, 8 Abtriebswelle, 9 Rillenkugellager, 10 Innensechskantschraube, 11 Stirnrad, 12 Getriebegehäuse

Stufenlos verstellbares Zugmittelgetriebe

Bild 17

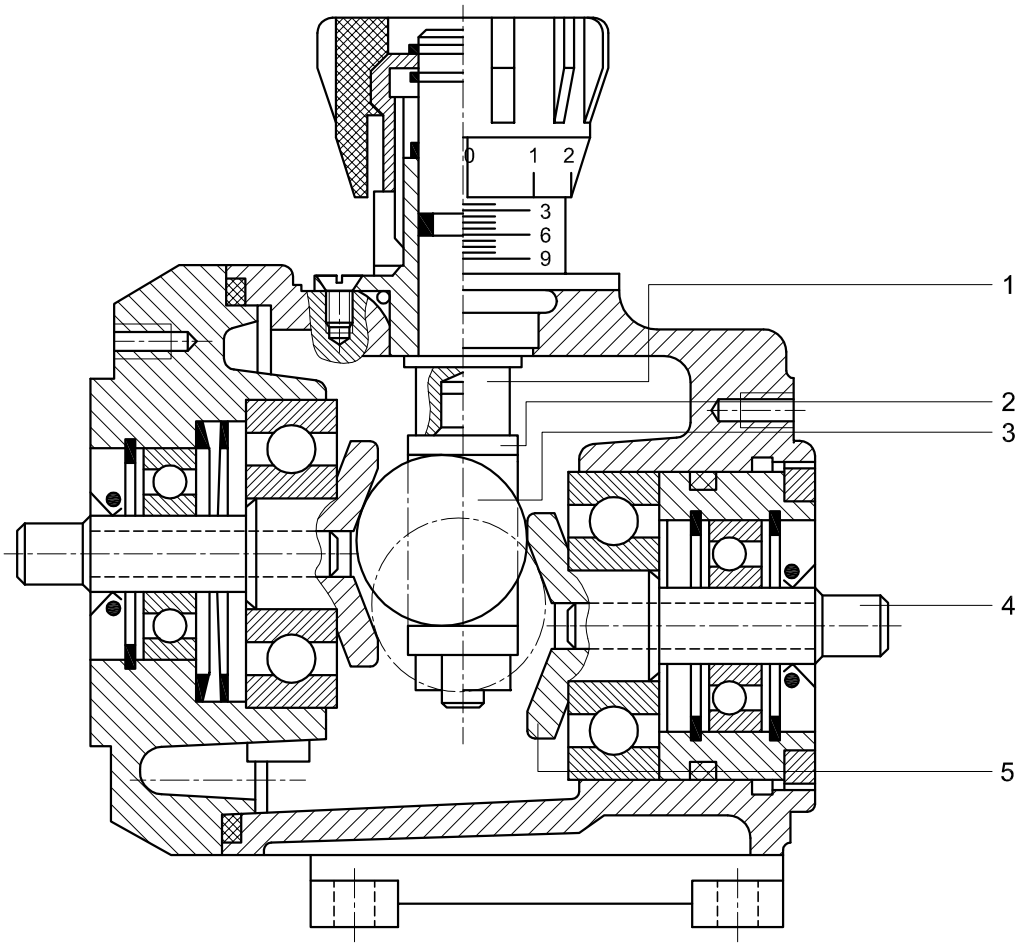

1 Gabel, 2 Gleitstück, 3 Kugel, 4 Antrieb, 5 Hohlkegelscheiben

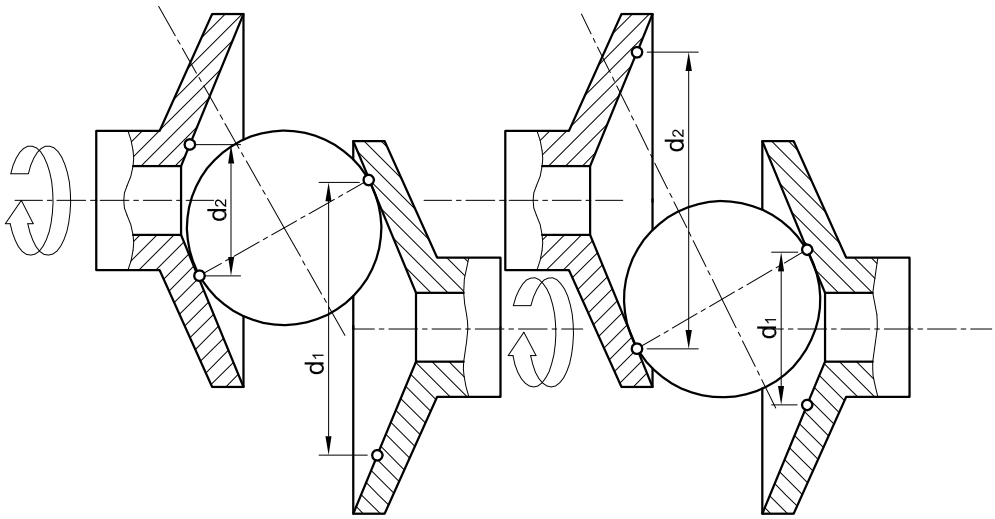

Keilriemengetriebe

Bild

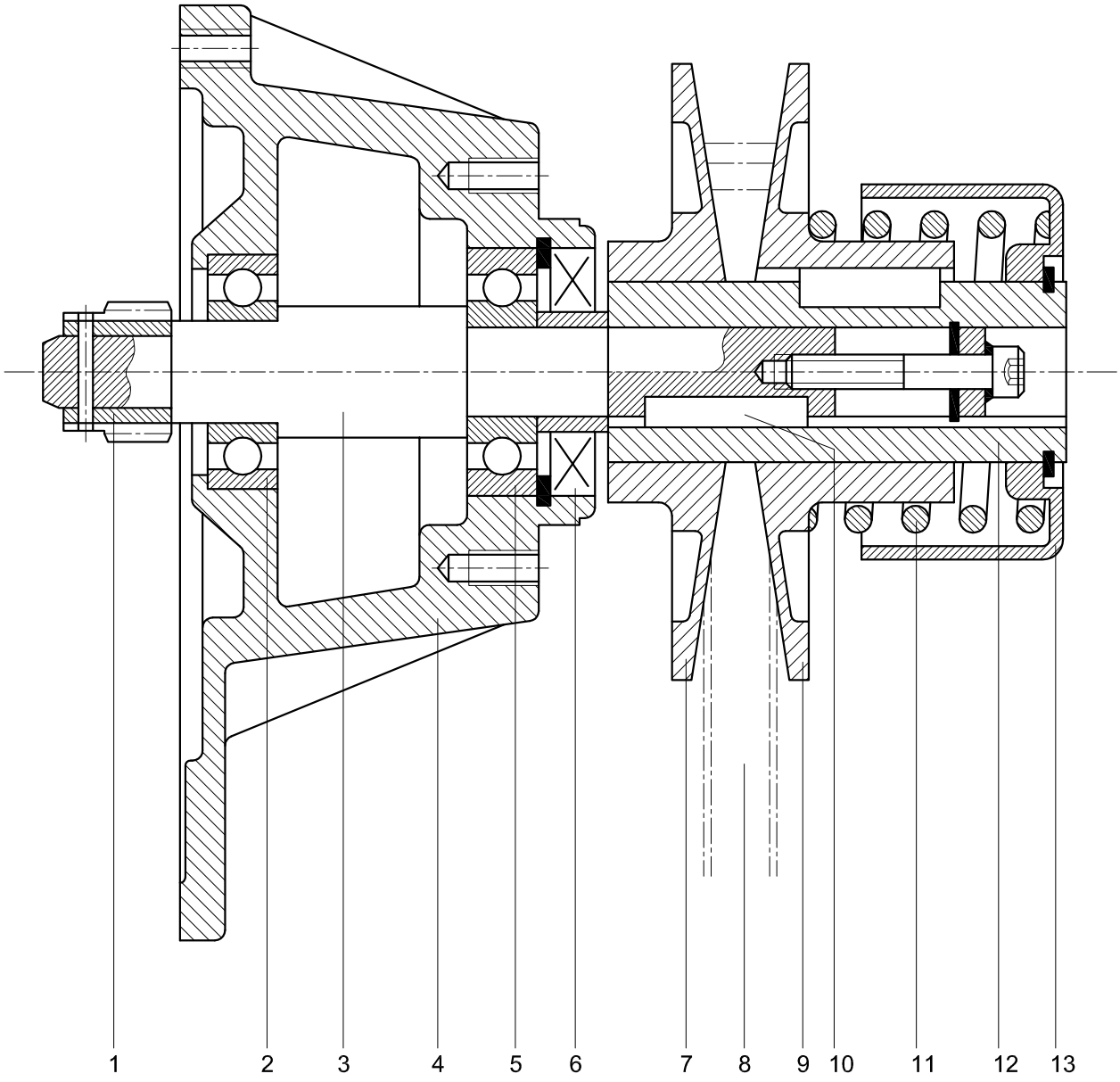

1 Ritzel, 2 Rillenkugellager, 3 Antriebswelle, 4 Getriebegehäuse, 5 Rillenkugellager, 6 Wellendichtring, 7 feste Kegelscheibe, 8 Keilriemen, 9 bewegliche Kegelscheibe, 10 Passfeder, 11 Druckfeder, 12 Lagerbuchse, 13 Abschlussdeckel

Spindellagerung

Bild 18

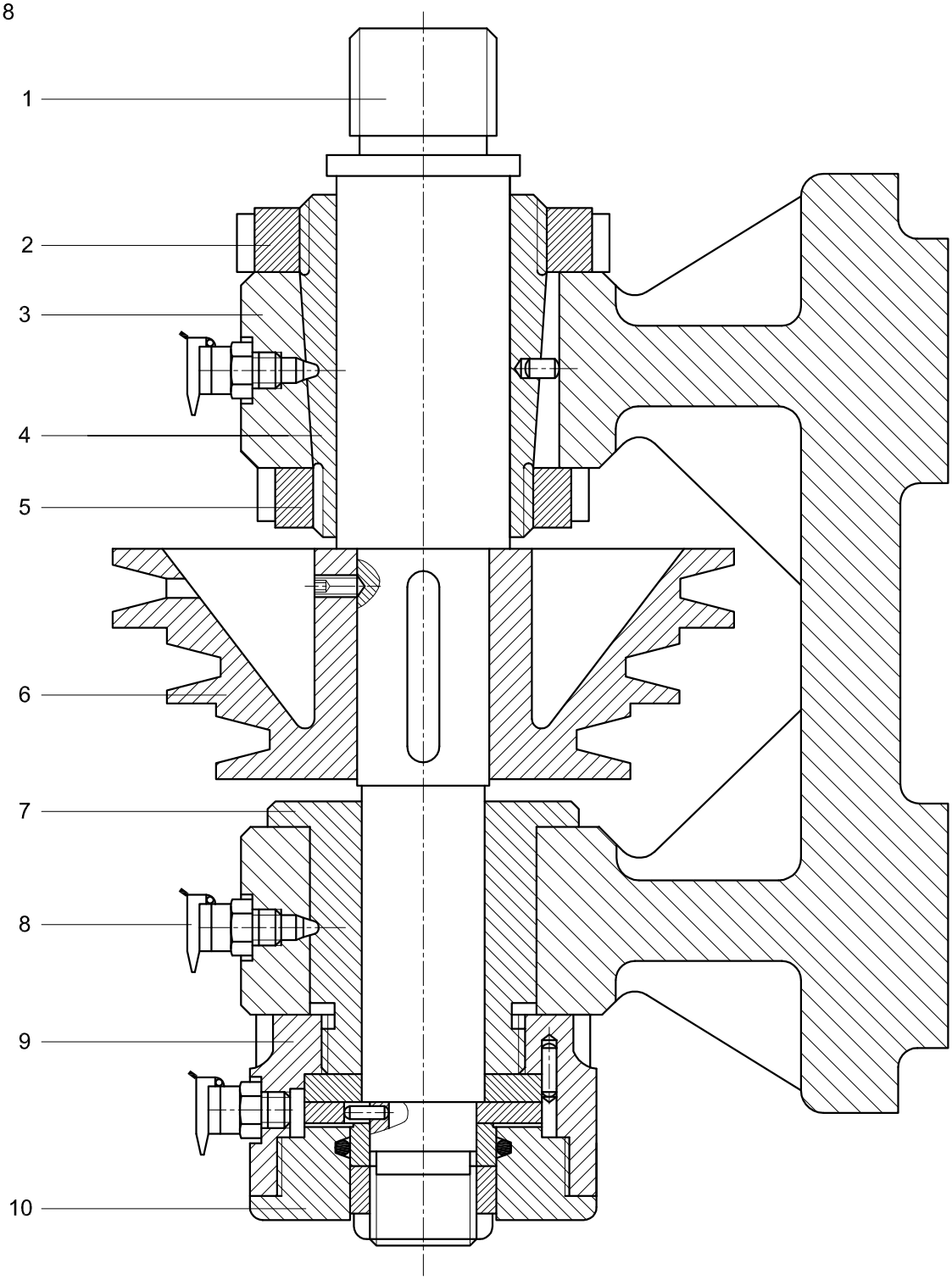

1 Spindel, 2 Nutmutter, 3 Spindelstockgehäuse, 4 Lagerbuchse, 5 Nutmutter, 6 Riemenscheibe, 7 Lagerbuchse, 8 Schmiernippel, 9 Zwischenstück, 10 Lochmutter

Walzengetriebe

Bild 19

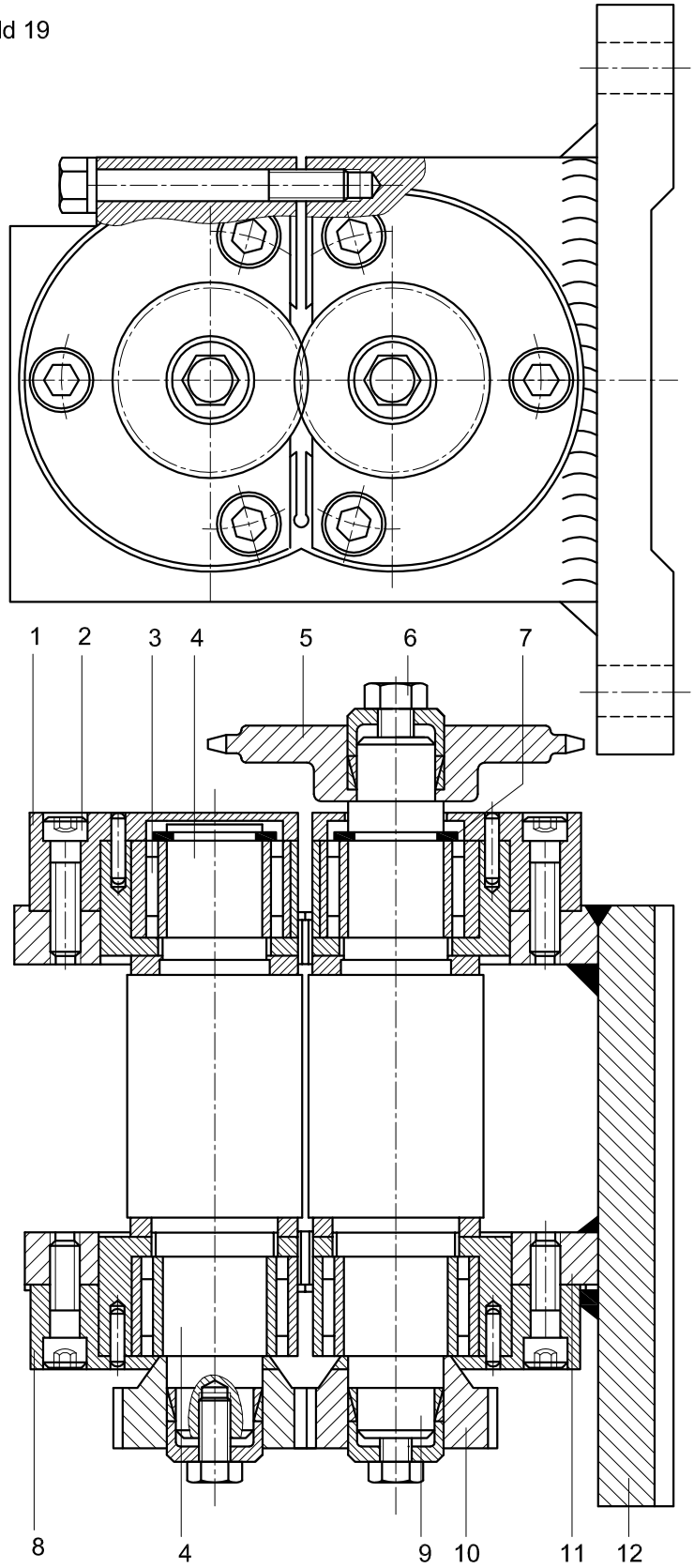

1 Deckel
2 Innensechskantschraube
3 Nadellager
4 Abtriebswelle
5 Kettenrad
6 Sechskantschraube
7 Sicherungsring
8 Deckel
9 Antriebswelle
10 Stirnzahnrad
11 Gehäuse
12 Grundplatte

Exzentergetriebe

Bild 21

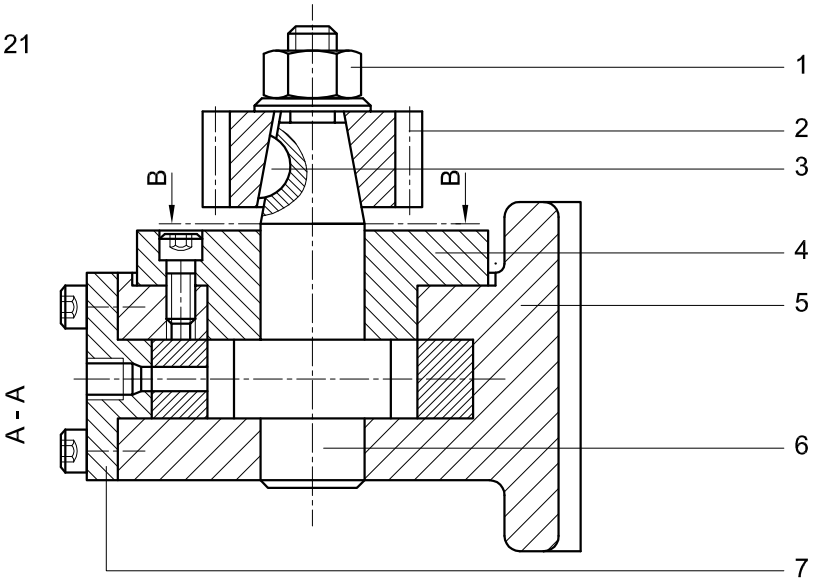

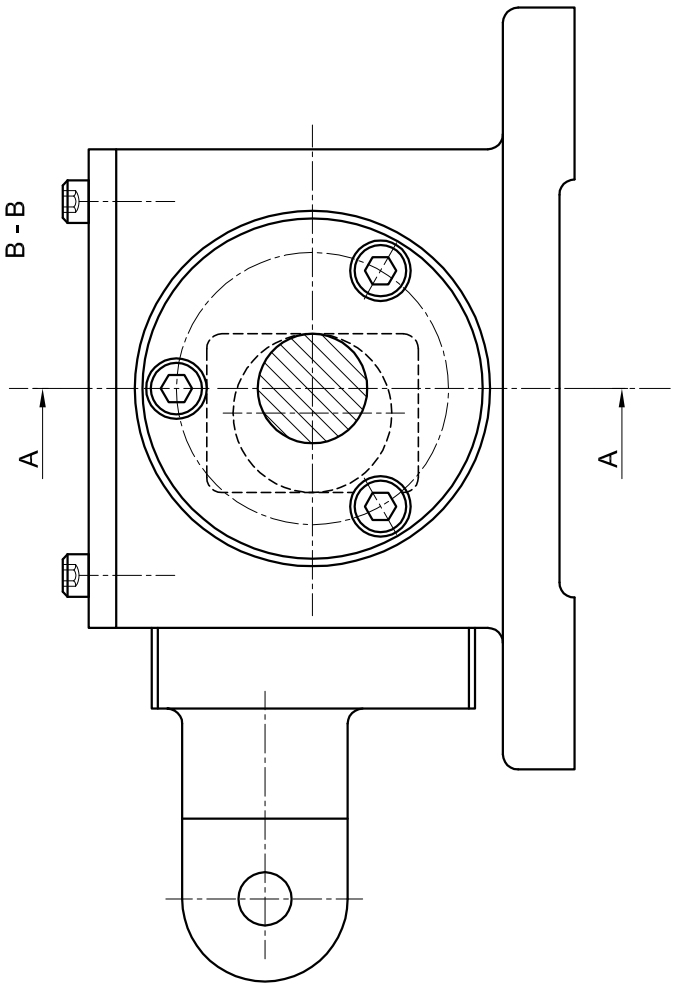

1 Sechskantmutter
2 Ritzel
3 Scheibenfeder
4 Flanschlager
5 Getriebegehäuse
6 Exenterwelle
7 Deckel

Dreiganggetriebe

Bild

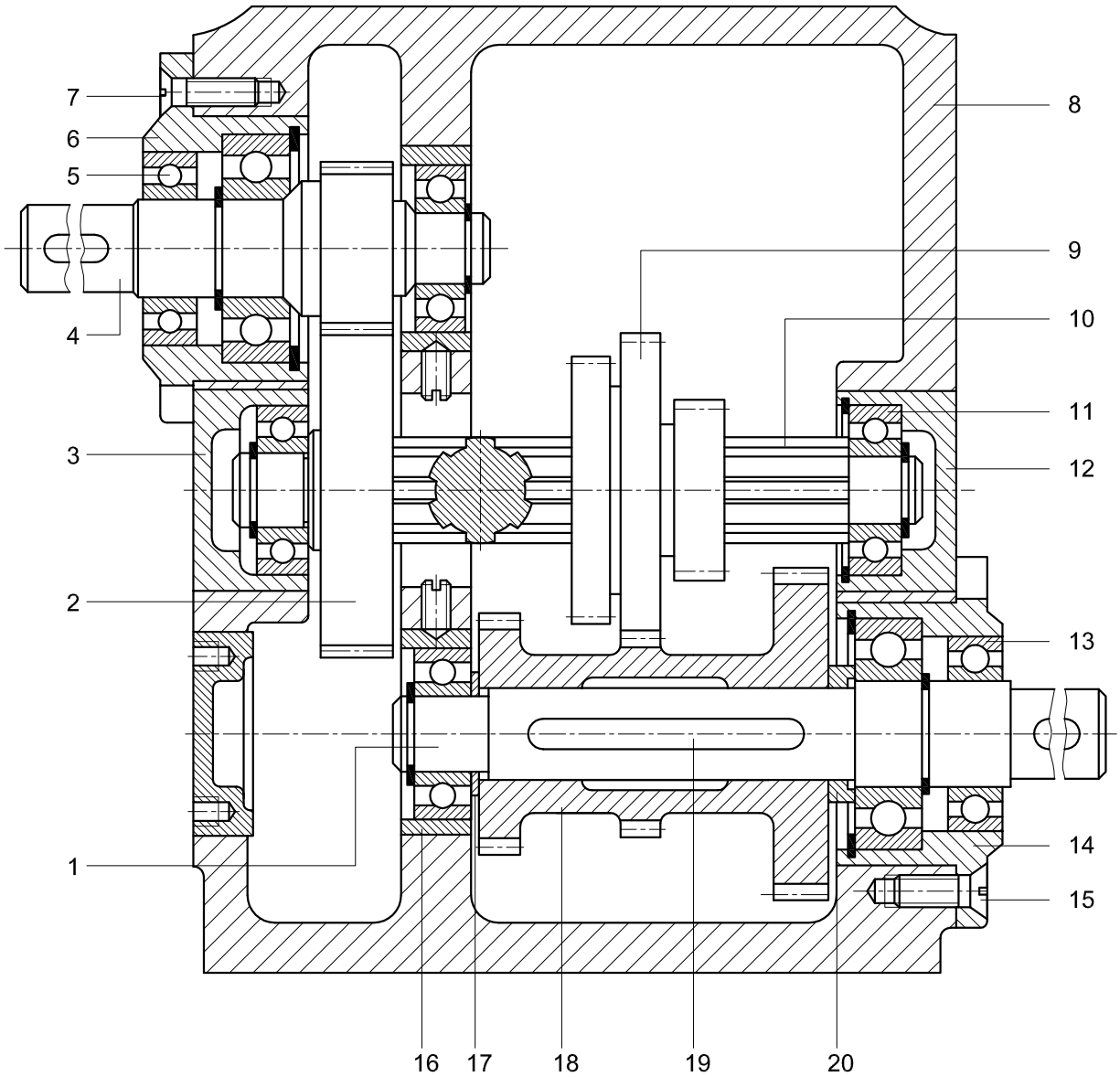

1 Antriebswelle, 2 Stirnrad, 3 Gehäusedeckel, 4 Antriebswelle, 5 Rillenkugellager, 6 Gehäusedeckel, 7 Senkschraube, 8 Räderkasten, 9 Schieberadblock, 10 Keilwelle, 11 Rillenkugellager, 12 Gehäusedeckel, 13 Rillenkugellager, 14 Gehäusedeckel, 15 Senkschraube, 16 Buchse für Kugellager, 17 Scheibe, 18 Stirnradblock, 19 Passfeder, 20 Zwischenring

Schneckengetriebe

Bild

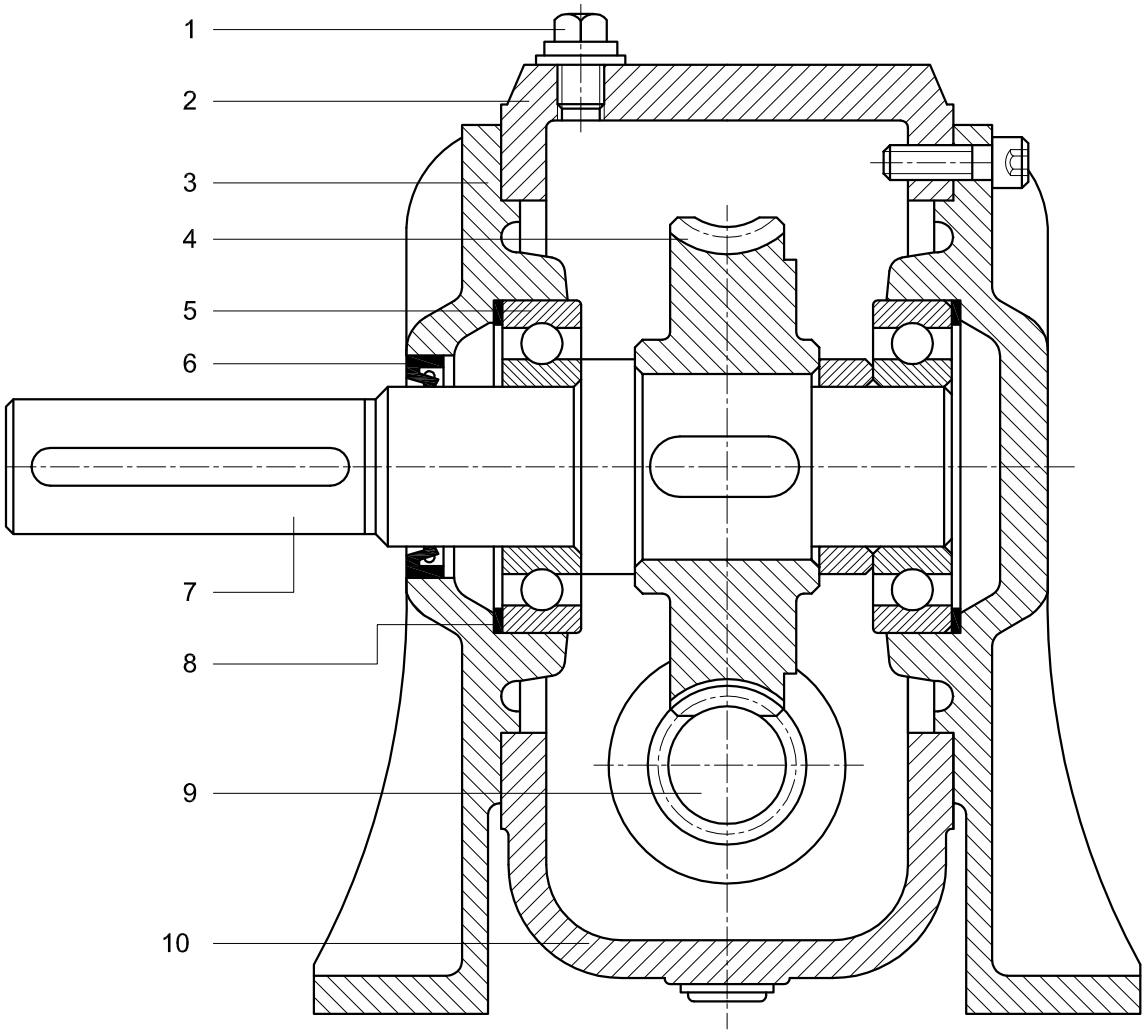

1 Öleinfüllschraube, 2 oberer Deckel, 3 Gehäuse, 4 Schneckenrad, 5 Rillenkugellager, 6 Dichtring, 7 Abtriebswelle, 8 Sprengring, 9 Schnecke, 10 unterer Deckel

Schneckengetriebe

Bild

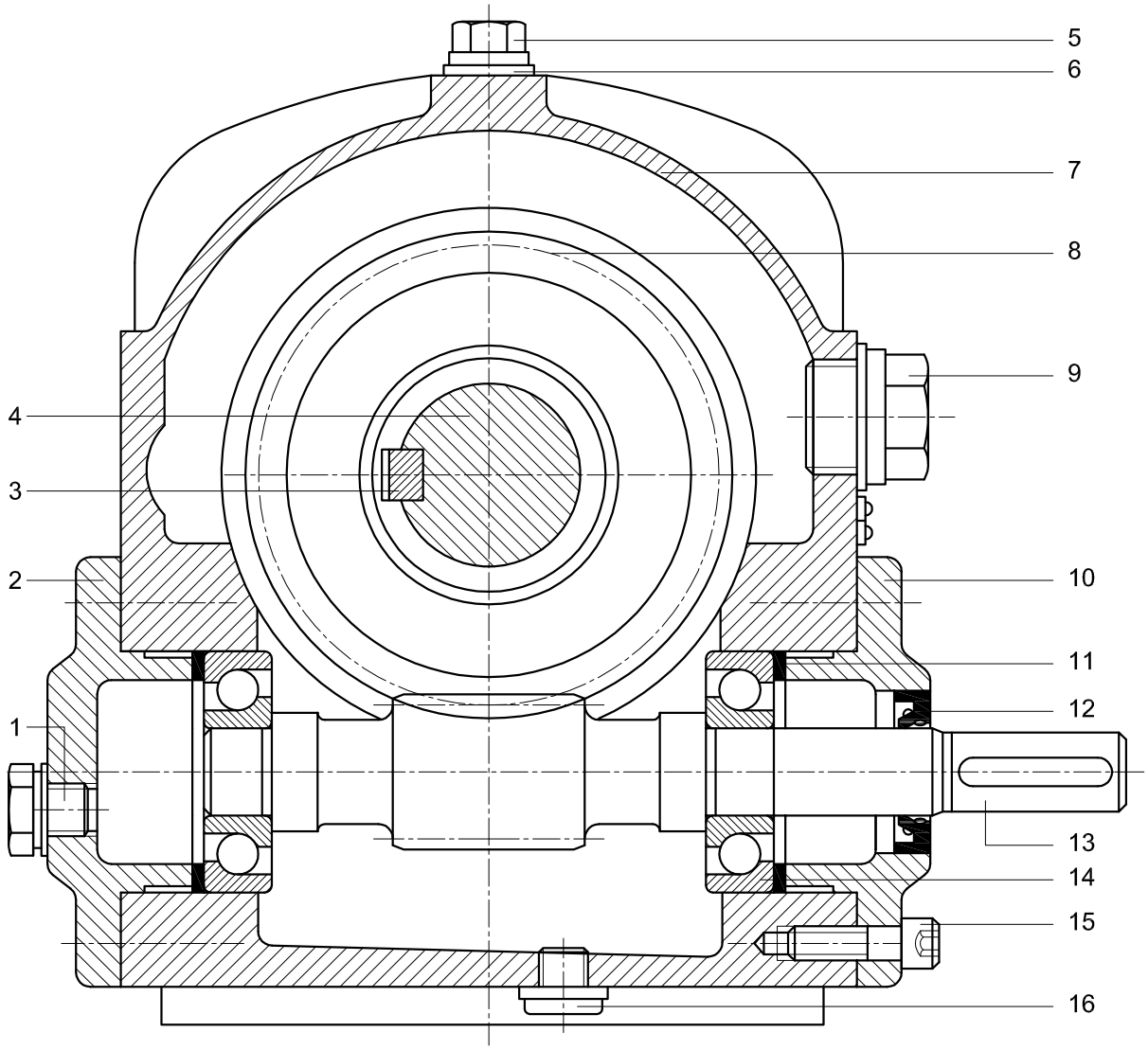

1 Verschlußschraube, 2 Lagerdeckel links, 3 Passfeder, 4 Schneckenradwelle, 5 Entlüftungsschraube, 6 Dichtring, 7 Gehäuse, 8 Schneckenrad, 9 Verschlußschraube, 10 Lagerdeckel rechts, 11 Paßscheibe, 12 Dichtring, 13 Schneckenwelle, 14 Schrägkugellager, 15 Innensechskantschraube, 16 Verschluß-schraube

Kegelradgetriebe

Bild

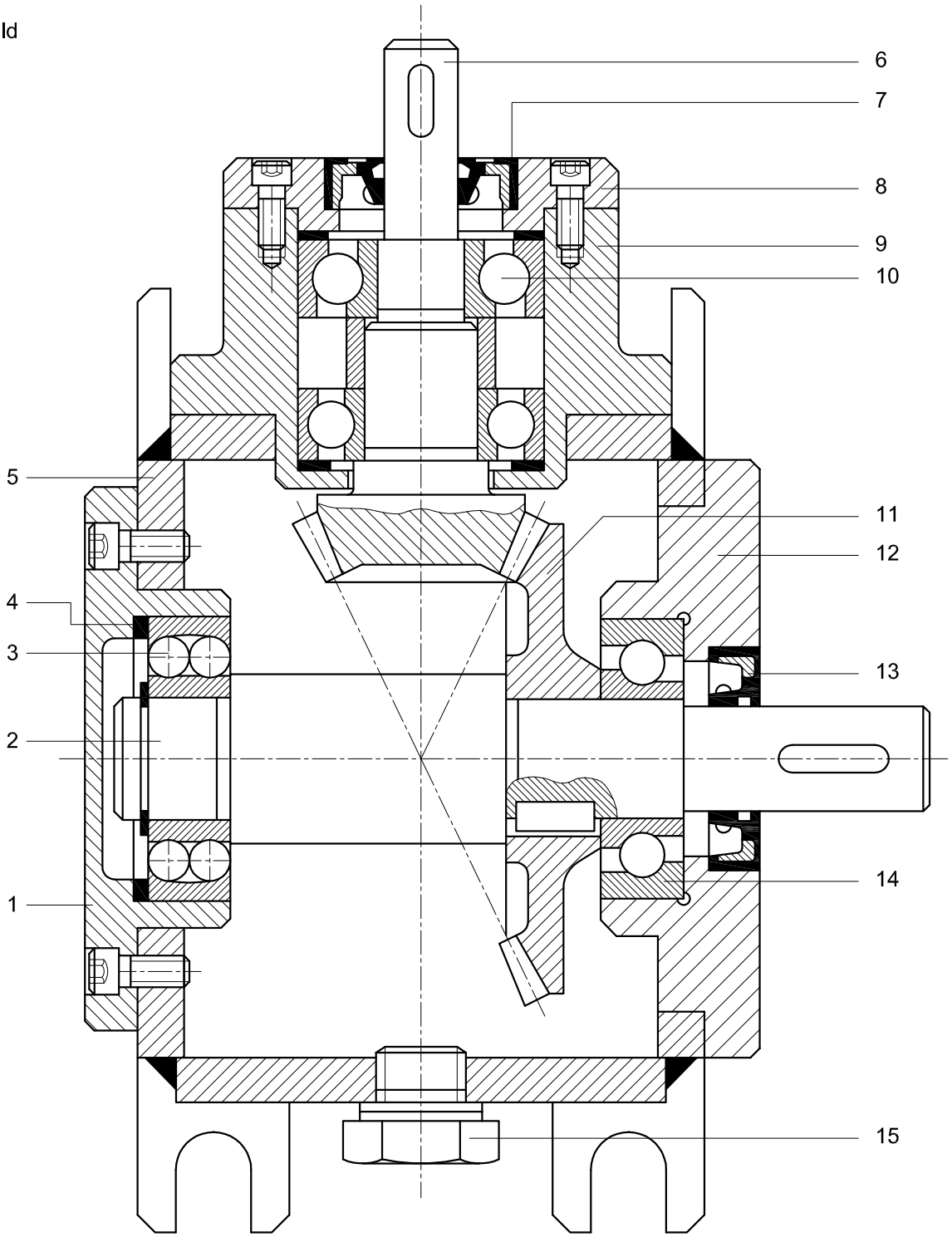

1 linker Abschlußdeckel, 2 Welle für Tellerrad, 3 Loslager, 4 Abstimmscheibe, 5 Gehäuse, 6 Triebling, 7 Wellen-Dichtring, 8 oberer Abschlußdeckel, 9 Kugellager- Aufnahme, 10 Schrägrollenkugellager, 11 Tellerrad, 12 rechter Abschlußdeckel, 13 Wellen-Dichtring, 14 Schrägrollenkugellager, 15 Verschluß-schraube

Zahnradpumpe

Bild

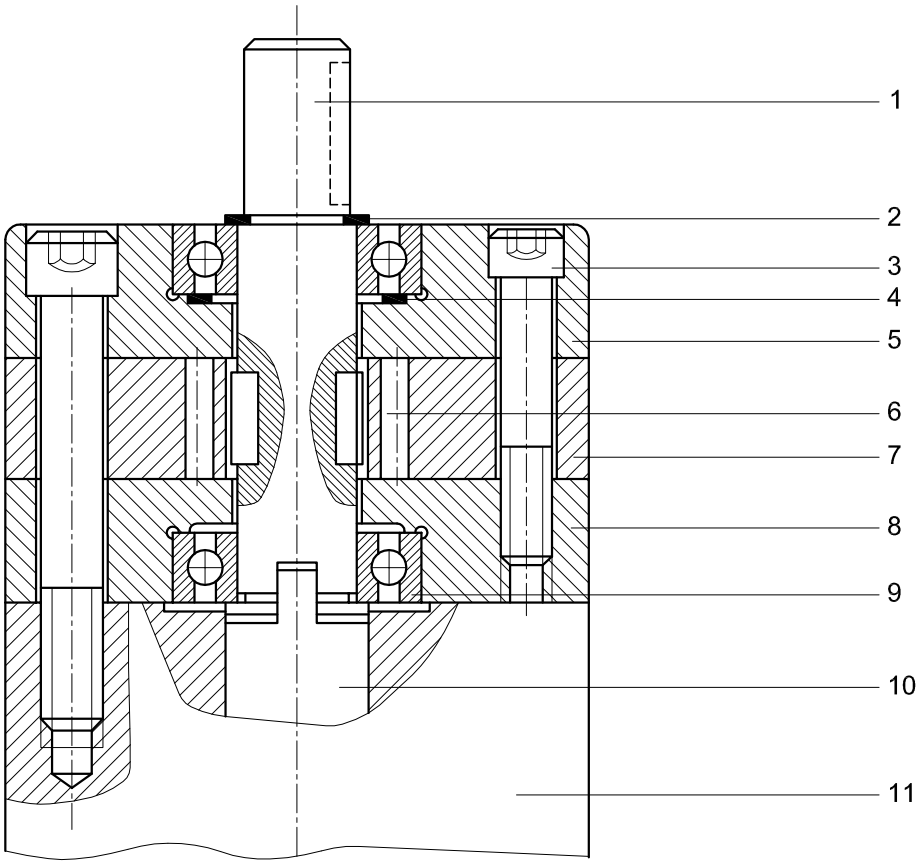

Schnitt A - A

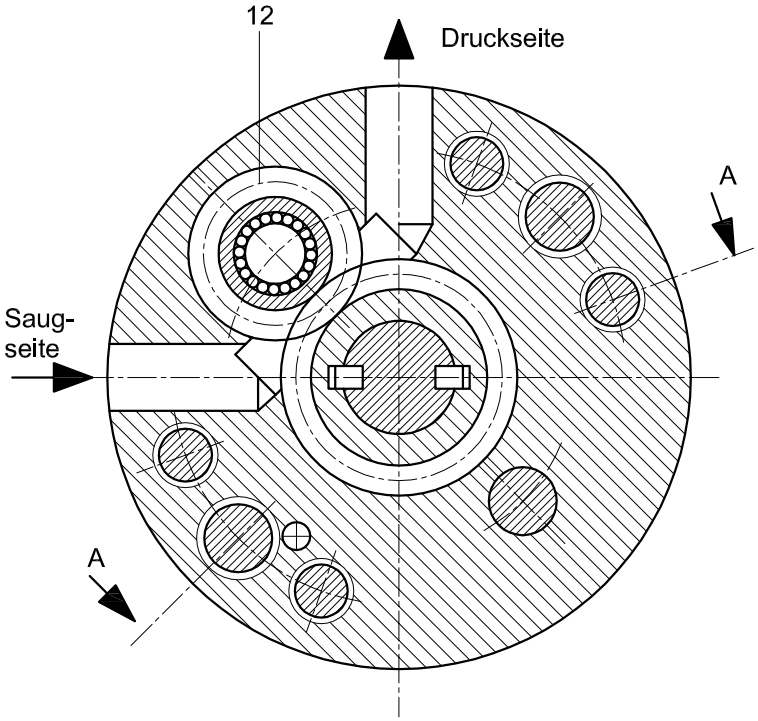

1 Antriebswelle
2 Sicherungsring
3 Innensechskaantschraube
4 Sicherungsring
5 Kopfplatte
6 Zahnrad innen
7 Zahnradring
8 Zwischenplatte
9 Rillenkugellager
10 Abtriebswelle
11 Grundkörper
12 Zahnrad außen