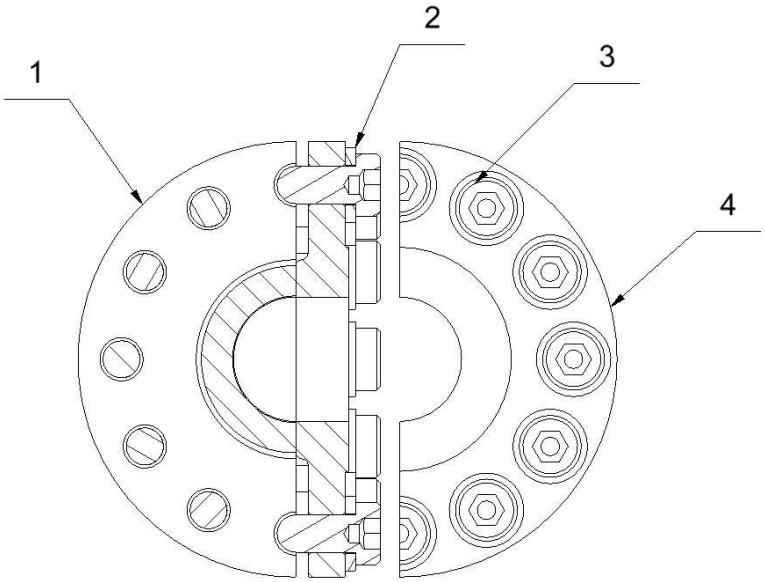

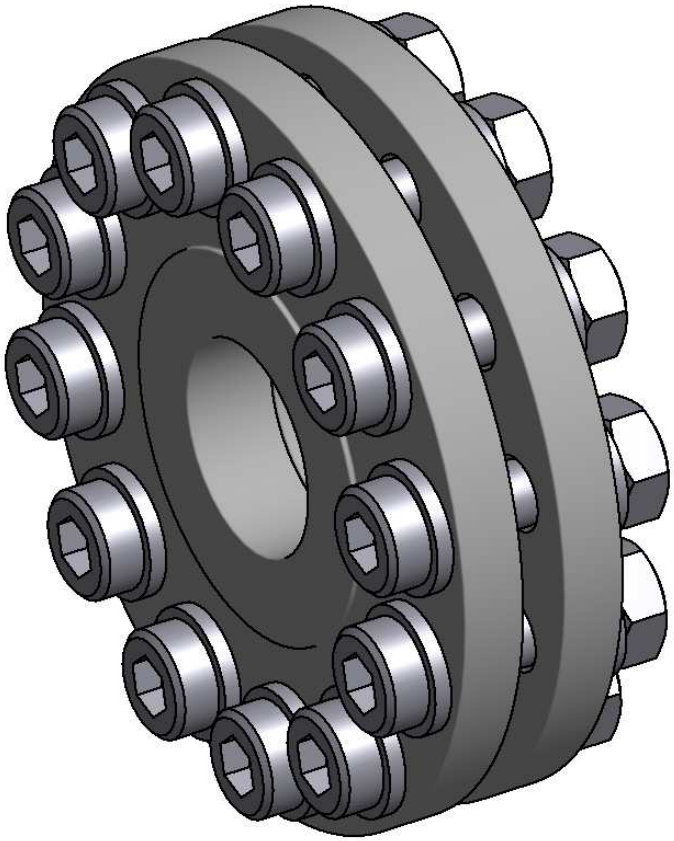

Bild 12-23 Scheiben - Kupplung

1 Planscheibe 2 Unterlagscheibe 3 Innenseckskantschraube;
4 Planscheibe