Transportrollen Einheit

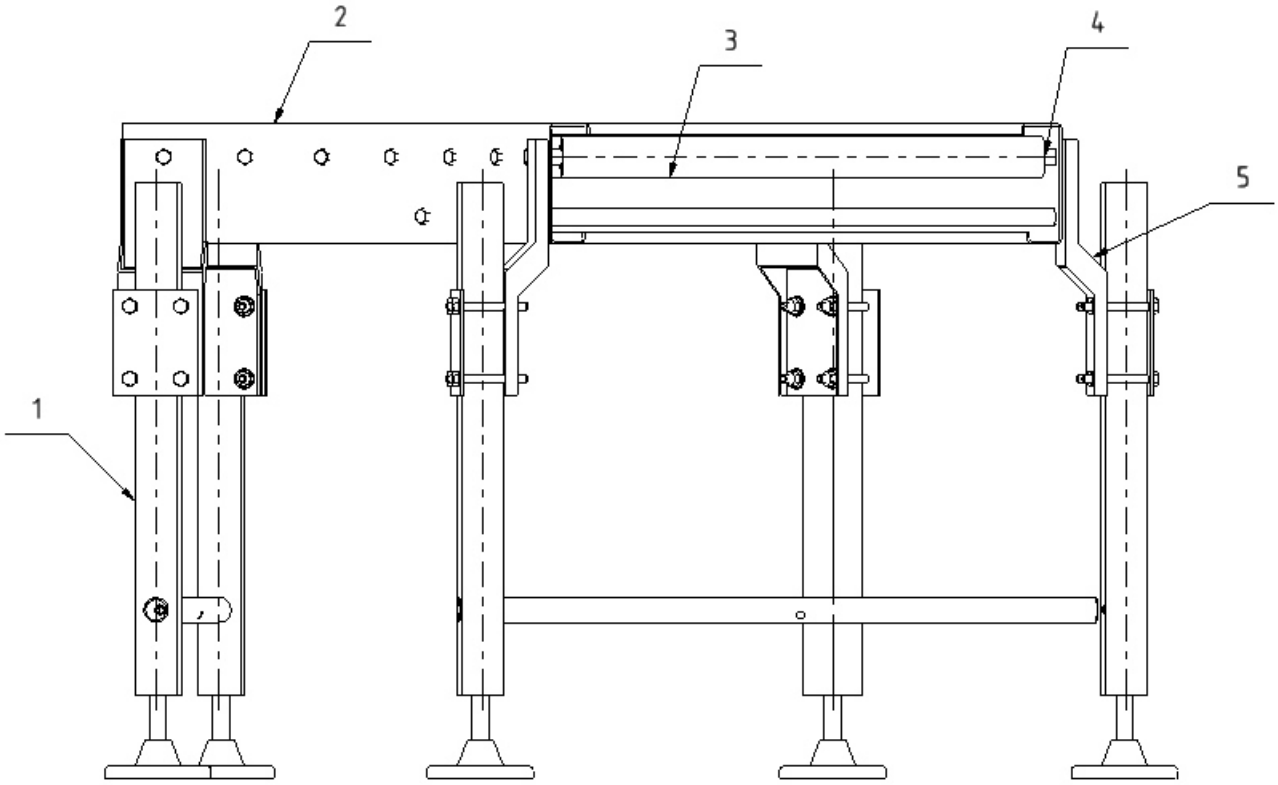

Transportrollen Einheit
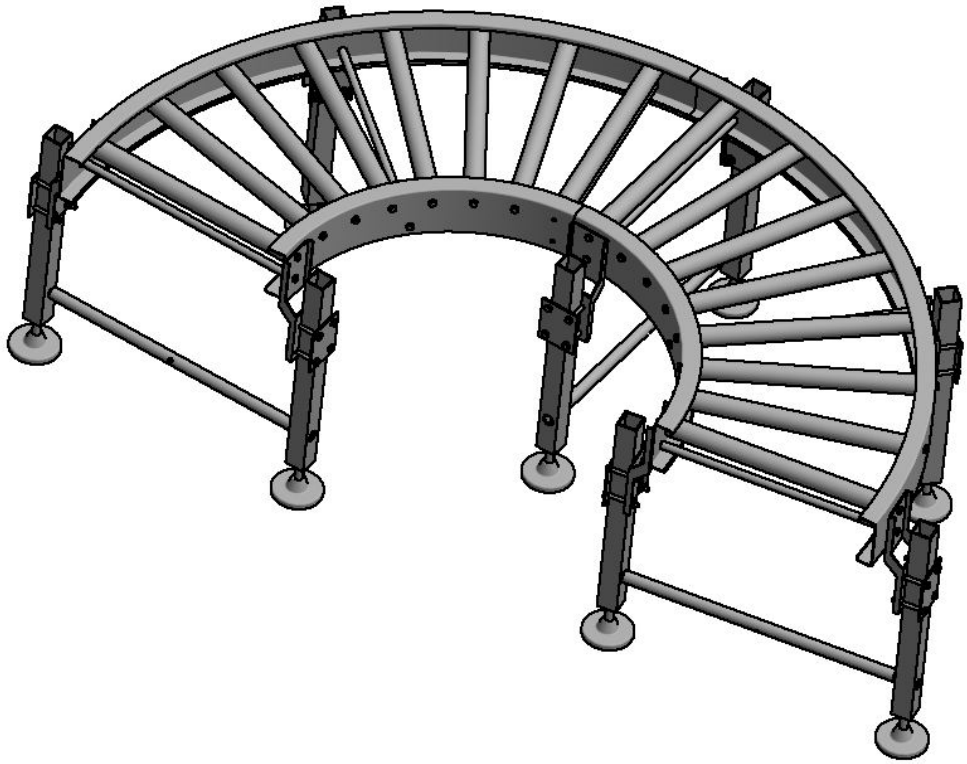
1 Stellfuss; 2 Innere Rollenlagerung; 3 Transportrolle; 4 Lagerung Transportrolle;
5 Äußere Rollenlagerung