Messuhrenhalter

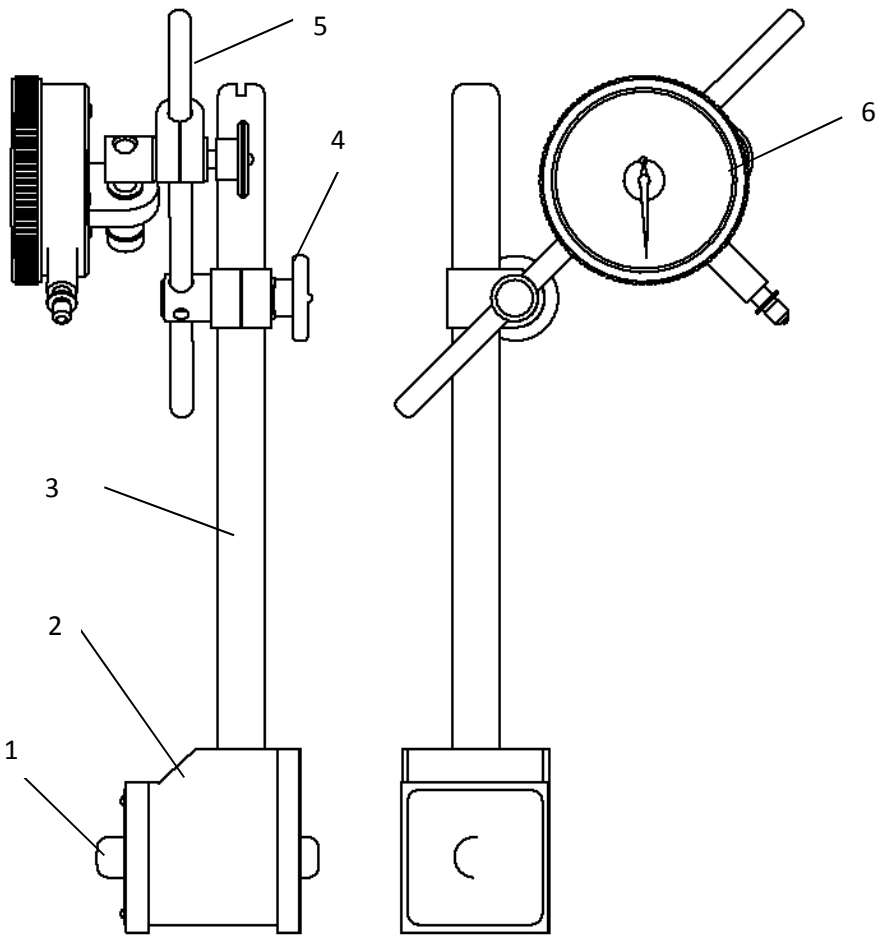
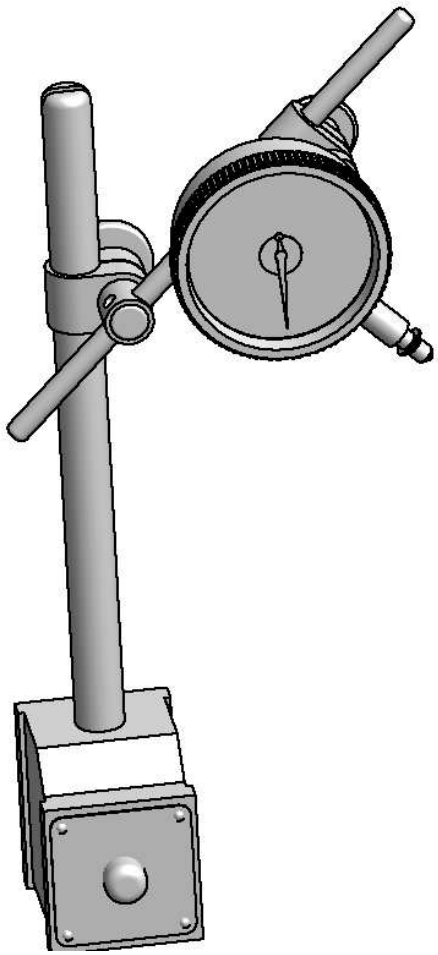
Hebel für Magnetisierung; 2 Magnetstativ;
3 Trägerwelle; 4 Befestigungsschraube;
5 Welle; 6 Messuhr;