Ziehwerkzeug

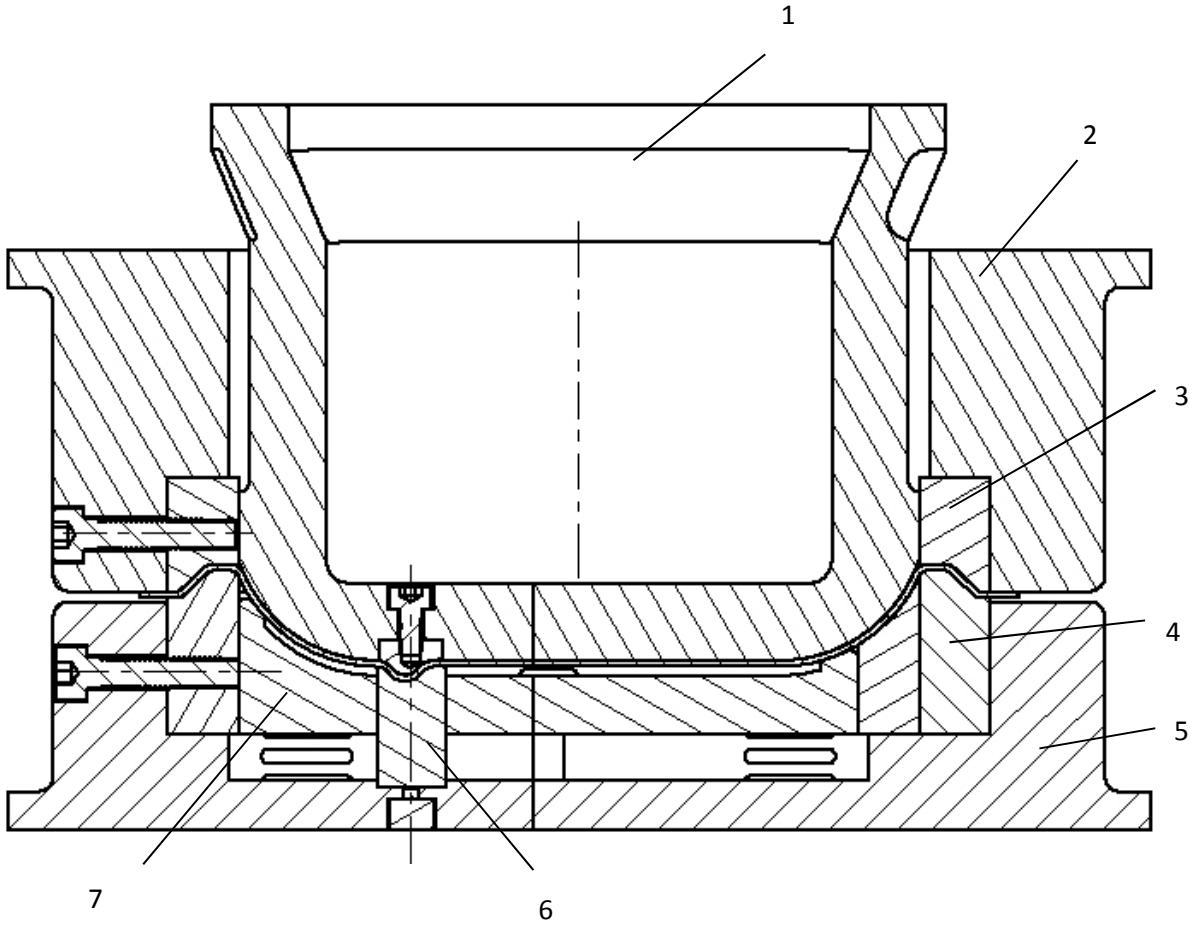
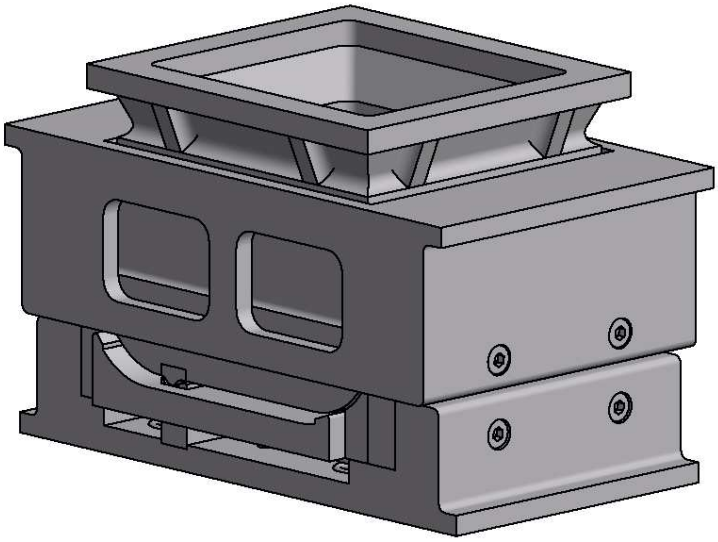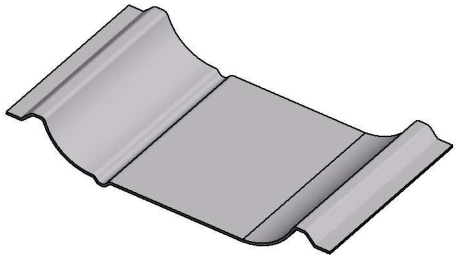
1 Ziehstempel; 2 Blechhalter ; 3 Ziehleiste oben ; 4 Ziehleiste unten;
5 Grundplatte ; 6 Bremswulst; 7 Auswerfer unten;