Montagevorrichtung für zwei Außenlagerringe

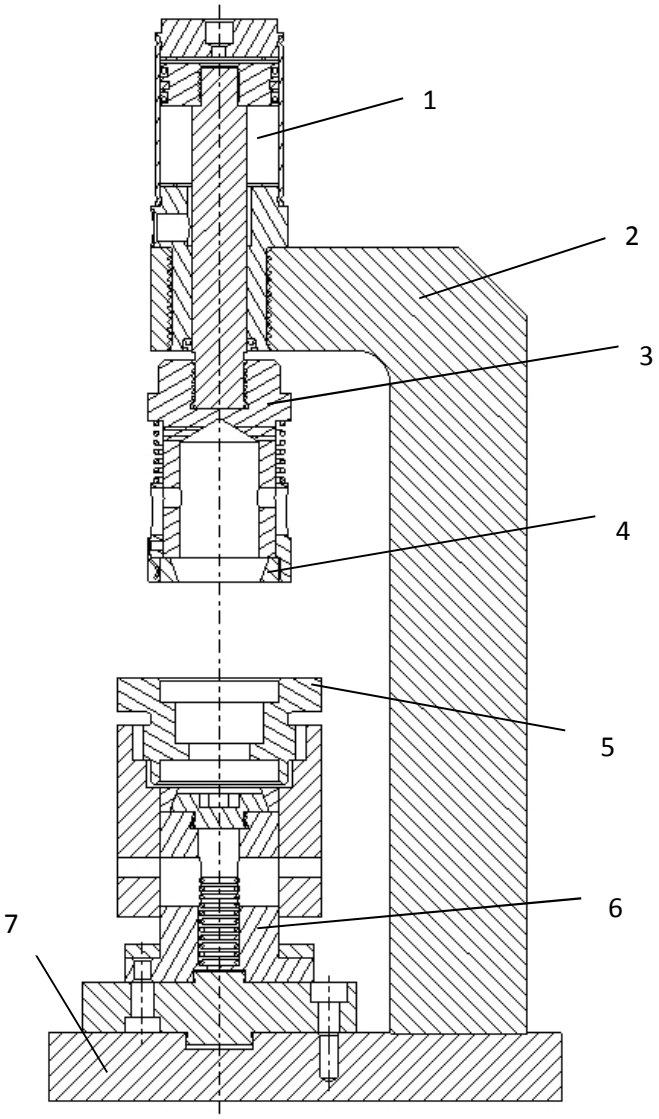

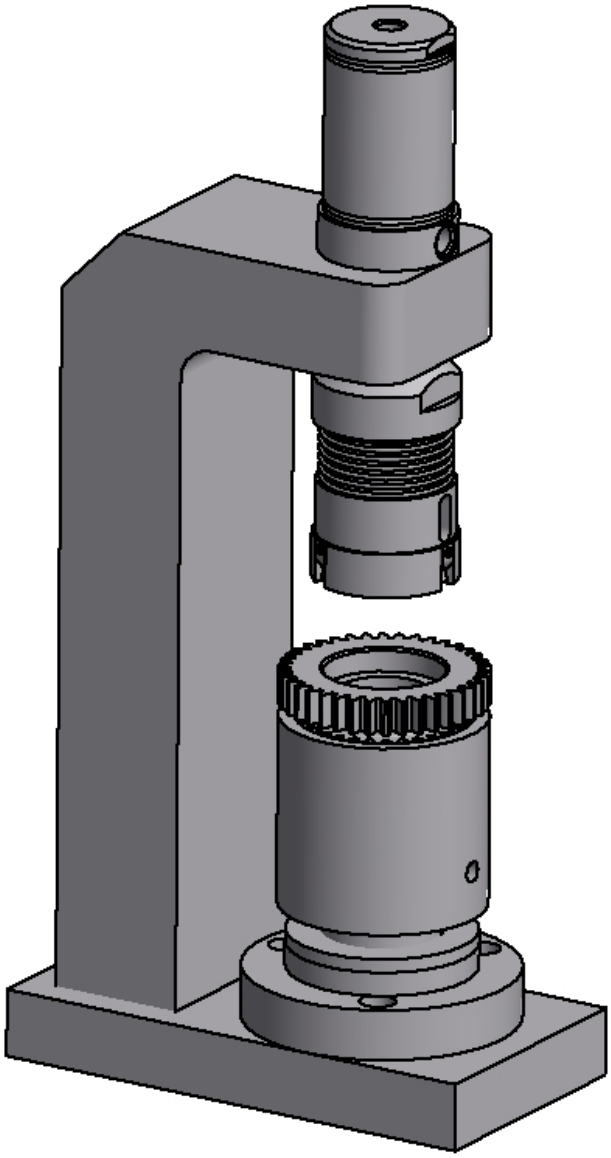

1 Festo Zylinder; 2 Gestell;
3 Einstoßer für Innenring; 4 Innenring ;
5 Werkstück; 6 Zentrierung;
7 Grundplatte;