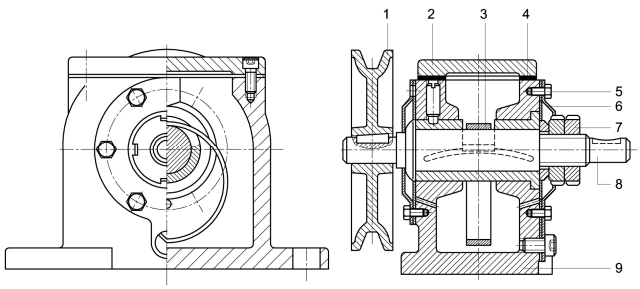

Bild 11-50 Getriebe mit Schmierring
1 Keilriemenscheibe; 2 Getriebedeckel; 3 Schmierring; 4 Dichtung;
5 Sechskantschraube; 6 Ölauffangblech; 7 Nutmutter; 8 Welle; 9 Gehäuse;

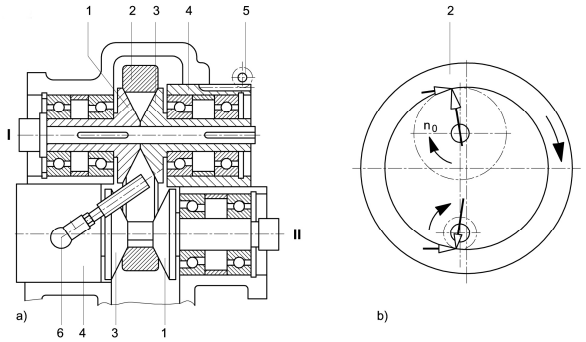

Bild 11-51 Reibradgetriebe
1 fester Kegel; 2 Reibring; 3 verschiebbarer Kegel; 4 Schiebehülse;
5 Verstellritzel; 6 Verspannvorrichtung;

Getriebe und Spindeln 2D

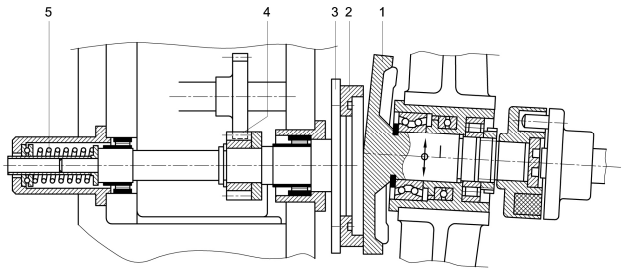

Bild 11-52 Reibradgetriebe mit Reibring
1 Antriebskegel; 2 Reibring mit ebener, elastischer Lauffläche;
3 Abtriebsscheibe; 4 schrägverzahntes Stirnräderpaar; 5 Anpressfeder;

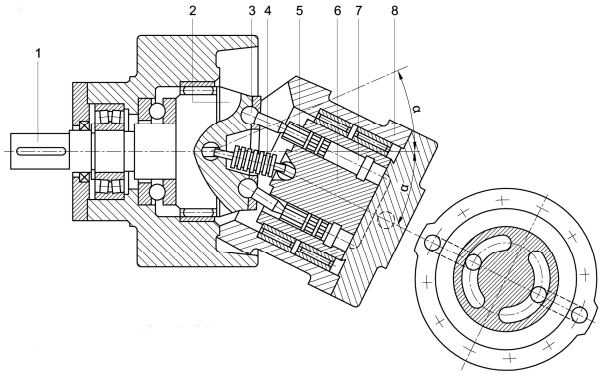

Bild 11-53 Axialkolbenpumpe
1 Antriebswelle; 2 Antriebsflansch; 3 Kolbenstange; 4 Kreuzgelenk zum Antrieb;
5 Kolben; 6 Zylinderkörper; 7 Zylinder; 8 schwenkbarer Steuerkörper;

Getriebe und Spindeln 2D

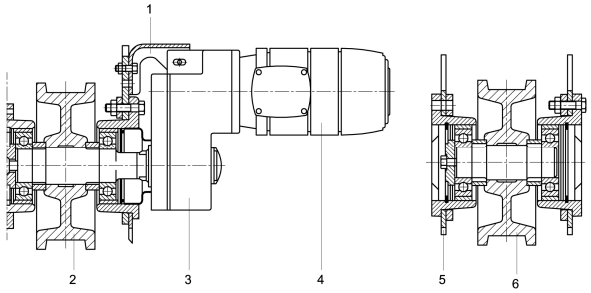

Bild 11-54 Komponenten der Fördertechnik
1 Drehmomentstütze; 2 Radsatz angetrieben; 3 Getriebe; 4 Motor;
5 Anschlusskonstruktion; 6 Radsatz nicht angetrieben;

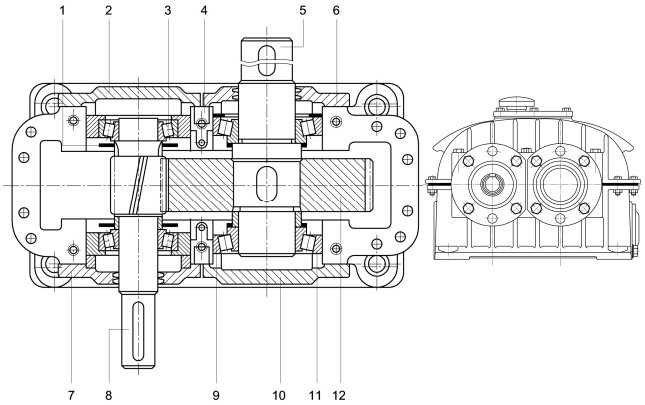

Bild 11-55 Stirnradgetriebe
1 Ölstaubblech; 2 Lagerabschlussdeckel; 3 Kegelrollenlager; 4 Ölabstreifer;
5 Welle; 6 Lagerabschlussdeckel; 7 Lagerabschlussdeckel; 8 Schrägstirnradwelle;
9 Kegelrollenlager; 10 Lagerabschlussdeckel; 11 Kegelrollenlager;
12 Schrägstirnrad;

Getriebe und Spindeln 2D

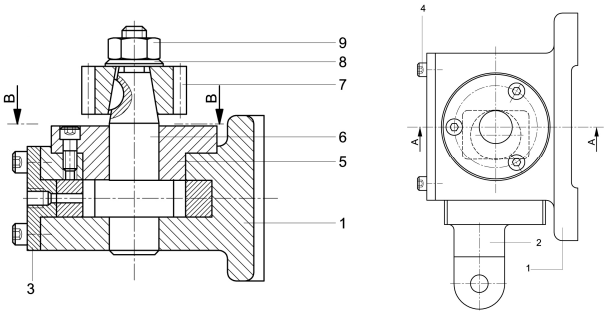

Bild 11-56 Exzentergetriebe
1 Getriebegehäuse; 2 Schieber; 3 Deckel; 4 Innensechskantschraube;
5 Flanschlager; 6 Exzenterwelle; 7 Ritzel; 8 Unterlegscheibe;
9 Sechskantmutter;

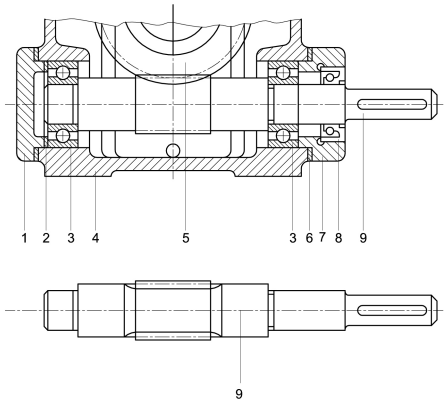

Bild 11-57 Schneckenradgetriebe
1 rechter Deckel; 2 Distanzscheibe; 3 Kugellager; 4 Getriebegehäuse;
5 Schneckenrad; 6 Dichtungsscheibe; 7 linker Deckel; 8 Dichtring;
9 Schneckenwelle

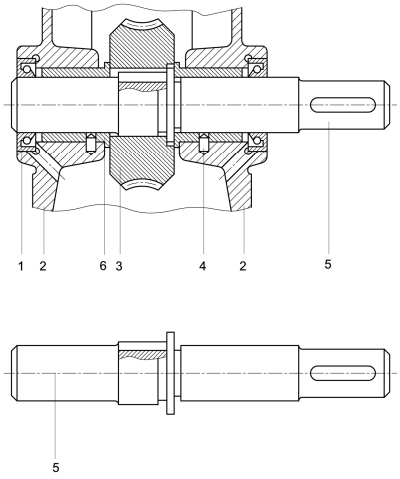

Bild 11-58 Schneckengetriebe
1 Dichtring; 2 Getriebegehäuse; 3 Schneckenrad; 4 Zylinderstift;
5 Antriebswelle; 6 Lagerbuchse;

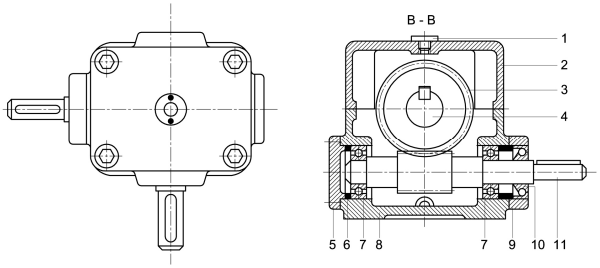

Bild 11-59 Schneckengetriebe
1 Ölstandsauge; 2 Gehäuse Oberteil; 3 Schneckenrad; 4 Schneckenradwelle;
5 Lagerdeckel; 6 Passscheibe; 7 Kugellager; 8 Gehäuse Unterteil;
9 Lagerdeckel; 10 Wellendichtring; Schneckenritzelwelle;

Getriebe und Spindeln 2D

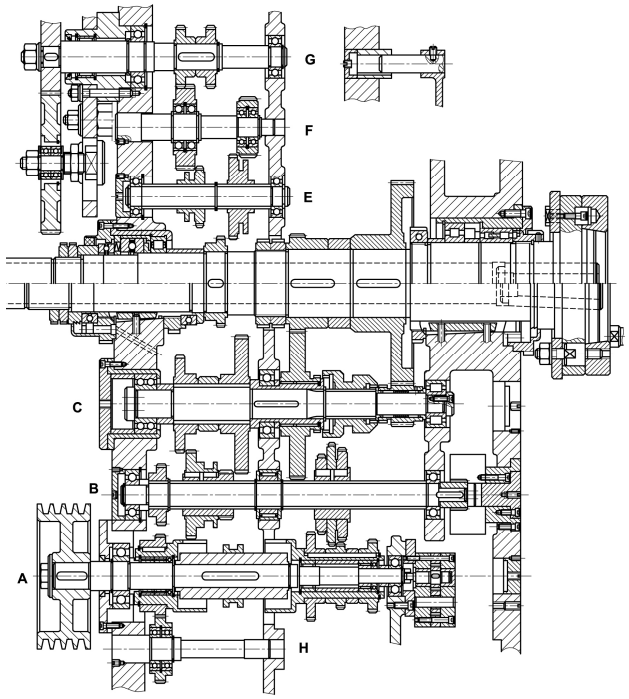

Bild 11-60 Spindelstock
A Antriebswelle; B Übersetzungswelle; C Schaltwelle; D Hauptwelle;
E Übersetzungswelle; F Mittelwelle; G Schaltwelle; H Abtriebswelle;

Getriebe und Spindeln 2D

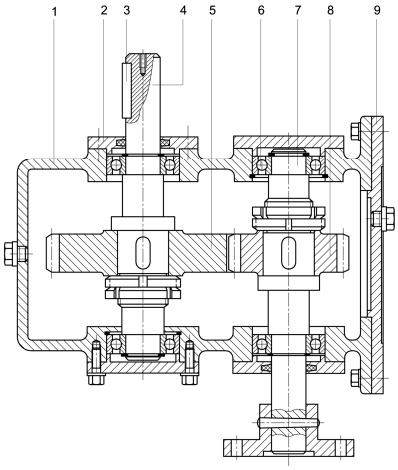

Bild 11-61 Stirnradgetriebe
1 Getriebegehäuse; 2 Deckel; 3 Passfeder; 4 Antriebswelle;
5 Stirnrad groß; 6 Rillenkugellager; 7 Abtriebswelle; 8 Stirnrad klein;
9 Bodendeckel;

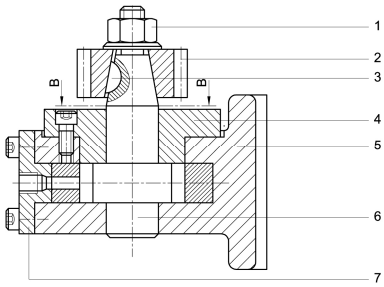

Bild 11-62 Exzentergetriebe
1 Sechskantmutter; 2 Ritzel; 3 Scheibenfeder; 4 Flanschlager;
5 Getriebegehäuse; 6 Exzenterwelle; 7 Deckel;

Getriebe und Spindeln 2D

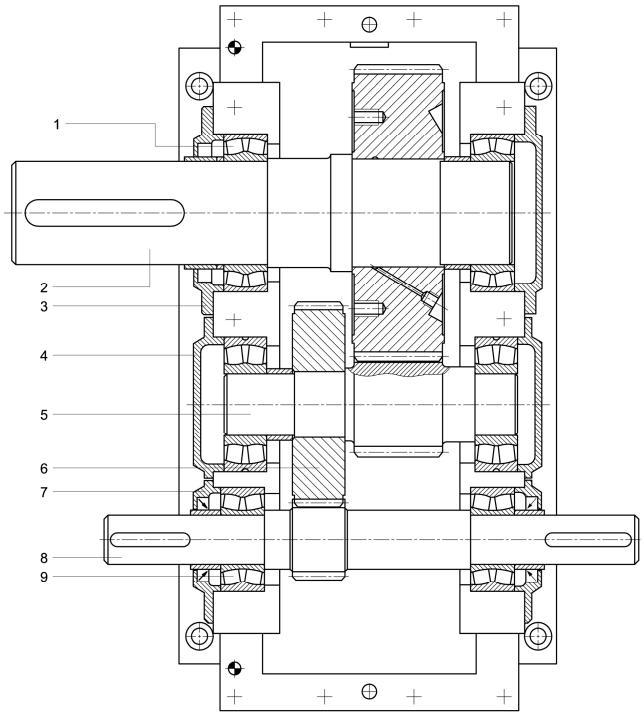

Bild 11-63 2 – stufiges Stirnradgetriebe
1 Rillenkugellager; 2 Antriebswelle; 3 Deckel; 4 Deckel; 5 Mittelwelle;
6 Stirnrad; 7 Deckel; Abtriebswelle; 9 Rillenkugellager;

Getriebe und Spindeln 2D

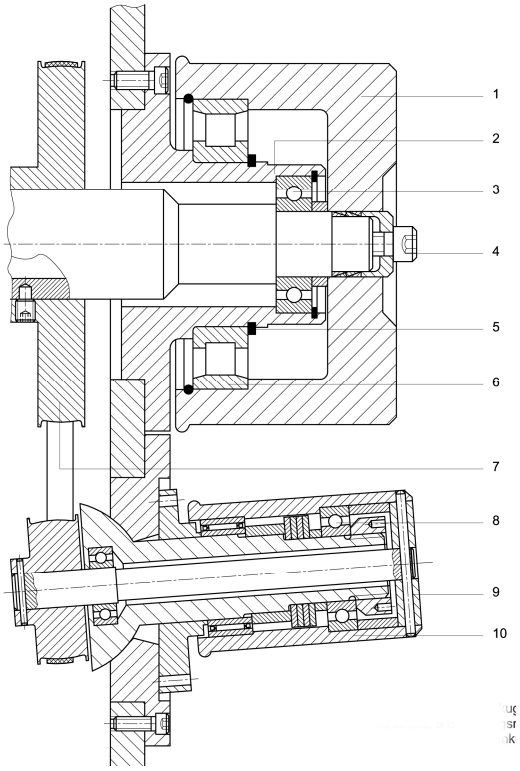

Bild 11-64 Riemengetriebe
1 Getriebegehäuse; 2 Flansch; 3 Rillenkugellager; 4 Innensechskantschraube; 5 Sicherungsring; 6 Distanzring; 7 Riemenscheibe; 8 Rillenkugellager; 9 Deckel; 10 Außenring;

Getriebe und Spindeln 2D

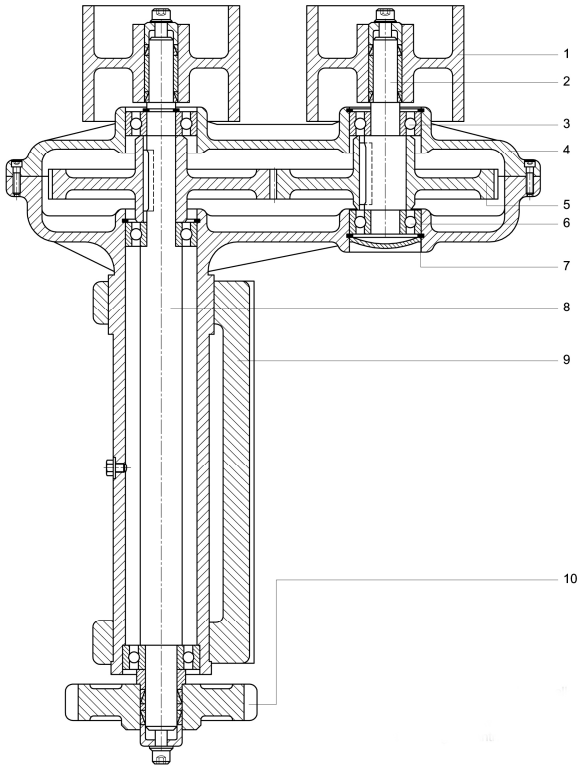

Bild 11-65 Stirnradgetriebe mit Verlängerung
1 Riemenscheibe; 2 Welle; 3 Rillenkugellager; 4 Getriebegehäuse; 5 Stirnrad; 6 Kugellager; 7 Sicherungsring; 8 Hauptwelle; 9 Getriebebefestigung; 10 Antriebsstirnrad;

Getriebe und Spindeln 2D

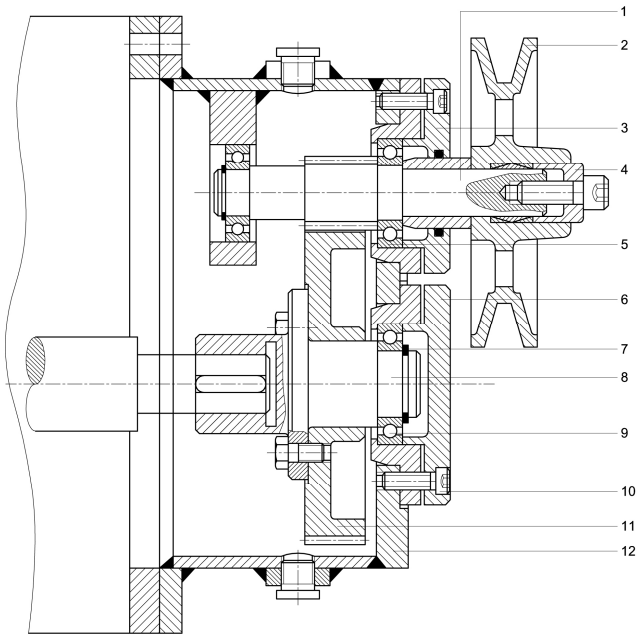

Bild 11-66 Stirnradflanschgetriebe
1 Antriebswelle; 2 Riemenscheibe; 3 Deckel; 4 Spannhülse; 5 Rillenkugellager; 6 Deckel; 7 Sicherrungsring 8 Abtriebswelle; 9 Rillenkugellager; 10 Innensechskantschraube; 11 Stirnrad; 12 Getriebegehäuse

Getriebe und Spindeln 2D

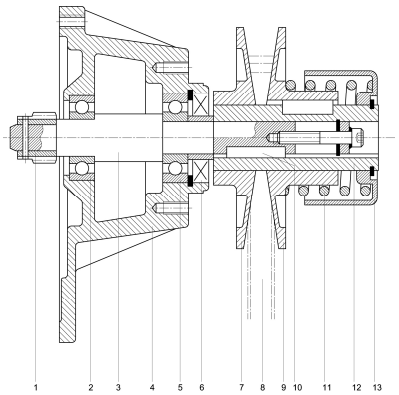

Bild 11-67 Keilriemengetriebe
1 Ritzel; 2 Rillenkugellager; 3 Antriebswelle; 4 Getriebegehäuse; 5 Rillenkugellager; 6 Wellendichtring; 7 feste Kegelscheibe; 8 Keilriemen; 9 bewegliche Kegelscheibe; 10 Passfeder; 11 Druckfeder; 12 Lagerbuchse; 13 Abschlussdeckel

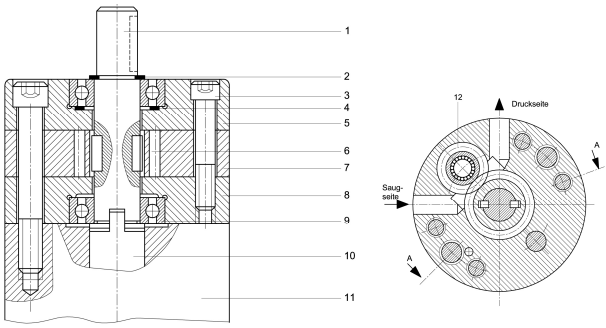

Bild 11-68 Zahnradpumpe
1 Antriebswelle; 2 Sicherrungsring; 3 Innensechskantschraube; 4 Sicherungsring; 5 Kopfplatte; 6 Zahnrad innen; 7 Zahnradring; 8 Zwischenplatte; 9 Rillenkugellager; 10 Abtriebswelle; 11 Grundkörper; 12 Zahnrad außen;

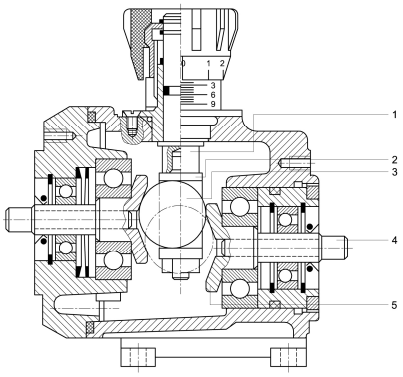

Bild 11-69 Stufenlos verstellbares Zugmittelgetriebe
1 Gabel; 2 Gleitstück; 3 Kugel; 4 Antrieb; 5 Hohlkegelscheibe;

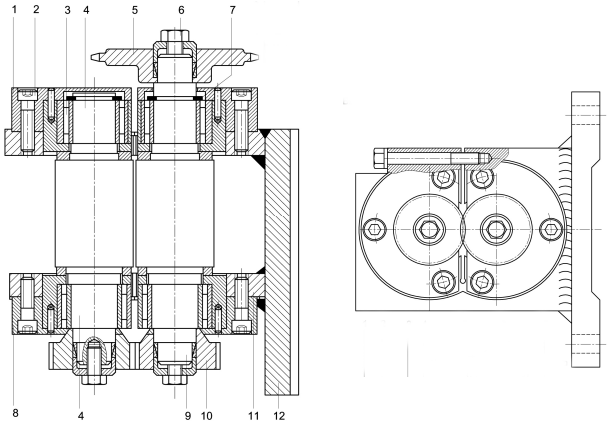

Bild 11-70 Walzengetriebe
1 Deckel; 2 Innensechskantschraube; 3 Nadellager; 4 Abtriebswelle;
5 Kettenrad; 6 Sechskantschraube; 7 Sicherrungsring; 8 Deckel; 9 Abtriebswelle;
10 Stirnzahnrad; 1 Gehäuse; 12 Grundplatte;

Getriebe und Spindeln 2D

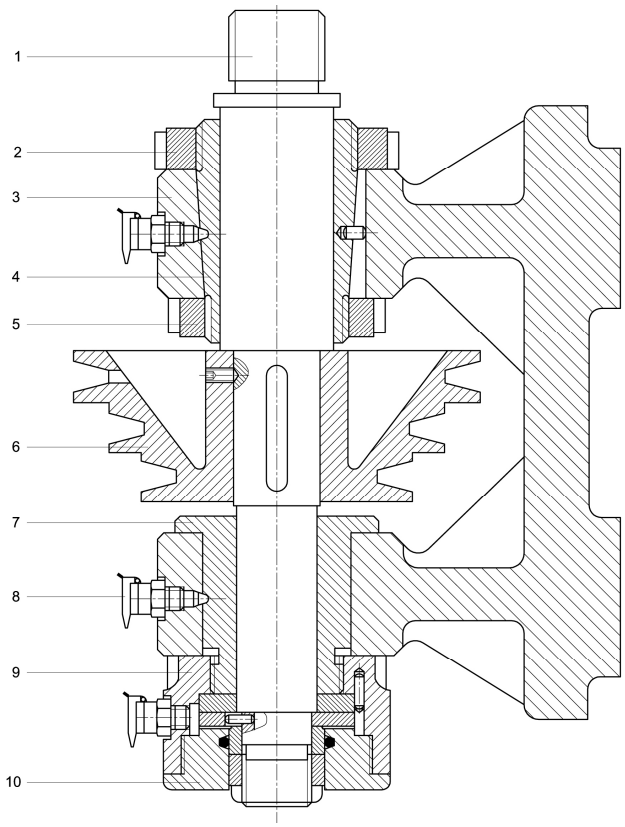

Bild 11-71 Spindellagerung
1 Spindel; 2 Nutmutter; 3 Spindelstockgehäuse; 4 Lagerbuchse; 5 Nutmutter;
6 Riemenscheibe; Lagerbuchse; Schmiernippel; 9 Zwischenstück;
10 Lochmutter;

Getriebe und Spindeln 2D

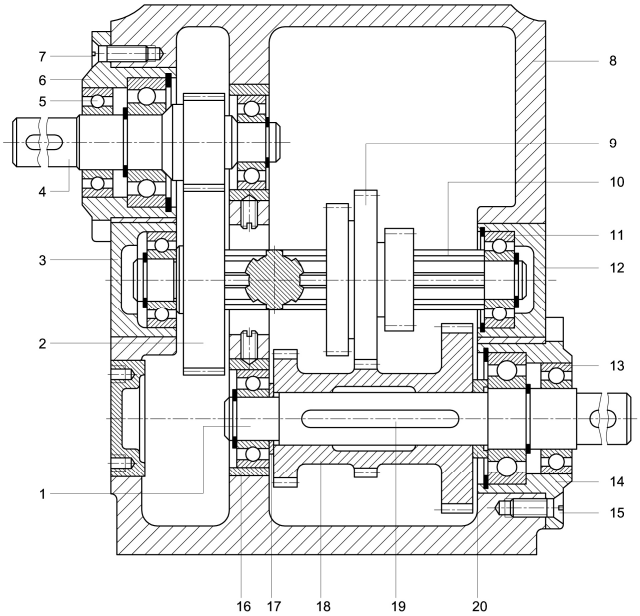

Bild 11-72 Dreiganggetriebe
1 Antriebswelle; 2 Stirnrad; 3 Gehäusedeckel; 4 Antriebswelle;
5 Rillenkugellager; 6 Gehäusedeckel; 7 Senkschraube 8 Räderkasten;
9 Schieberradblock; 10 Keilwelle; 11 Rillenkugellager; 12 Gehäusedeckel;
13 Rillenkugellager; 14 Gehäusedeckel; 15 Senkschraube;
16 Buchse für Kugellager; 17 Scheibe; 18 Stirnradblock; 19 Passfeder;
20 Zwischenring;

Getriebe und Spindeln 2D

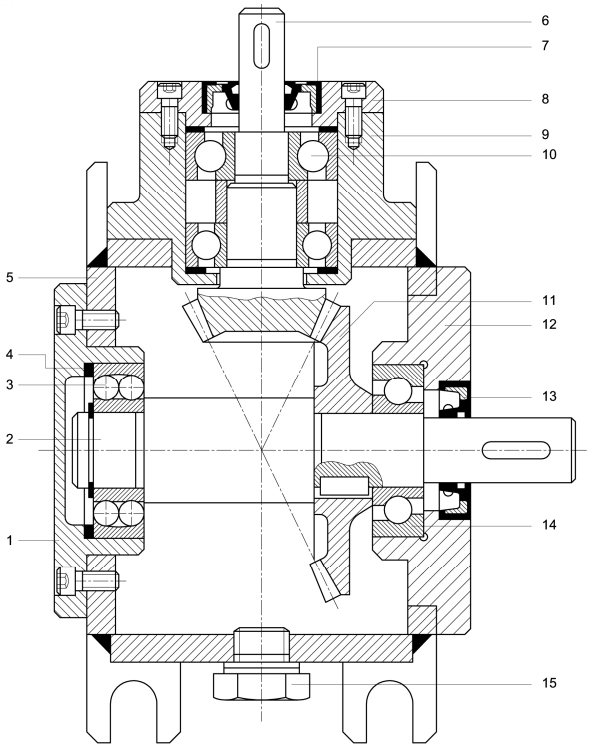

Bild 11-73 Kegelradgetriebe
1 linker Abschlussdeckel; 2 Welle für Tellerrad; 3 Loslager;
4 Abstimmscheibe; 5 Gehäuse; 6 Triebling; 7 Wellen- Dichtring;
8 oberer Abschlussdeckel; 9 Kugellager - Aufnahme; 10 Schrägrollenkugellager;
11 Tellerrad; 12 rechter Abschlussdeckel; Wellen – Dichtring;
14 Schrägrollenkugellager; 15 Verschlussschraube

Getriebe und Spindeln 2D

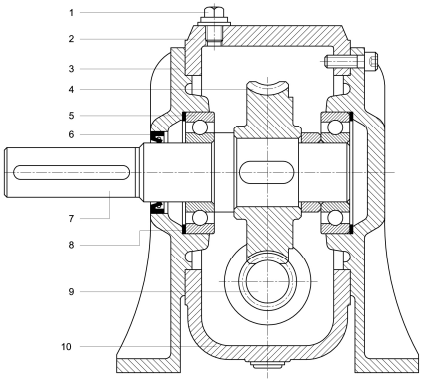

Bild 11-74 Schneckengetriebe
1 Öleinfüllschraube; 2 oberer Deckel; 3 Gehäuse; 4 Schneckenrad;
5 Rillenkugellager; 6 Dichtring; 7 Abtriebswelle; 8 Sprengring; 9 Schnecke;
10 unterer Deckel

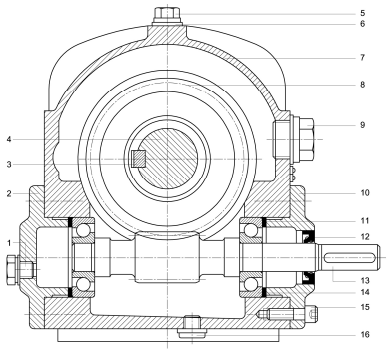

Bild 11-75 Schneckengetriebe
1 Verschlussschraube; 2 Lagerdeckel links; 3 Passfeder; 4 Schneckenradwelle;
5 Entlüftungsschraube; 6 Dichtring; 7 Gehäuse; 8 Schneckenrad;
9 Verschlussschraube; 10 Lagerdeckel rechts; 11 Passscheibe; 12 Dichtring;
13 Schneckenwelle; 14 Schrägkugellager; 15 Innensechskantschraube;
16 Verschlussschraube;