Bohrvorrichtung mit Exzenterspannung

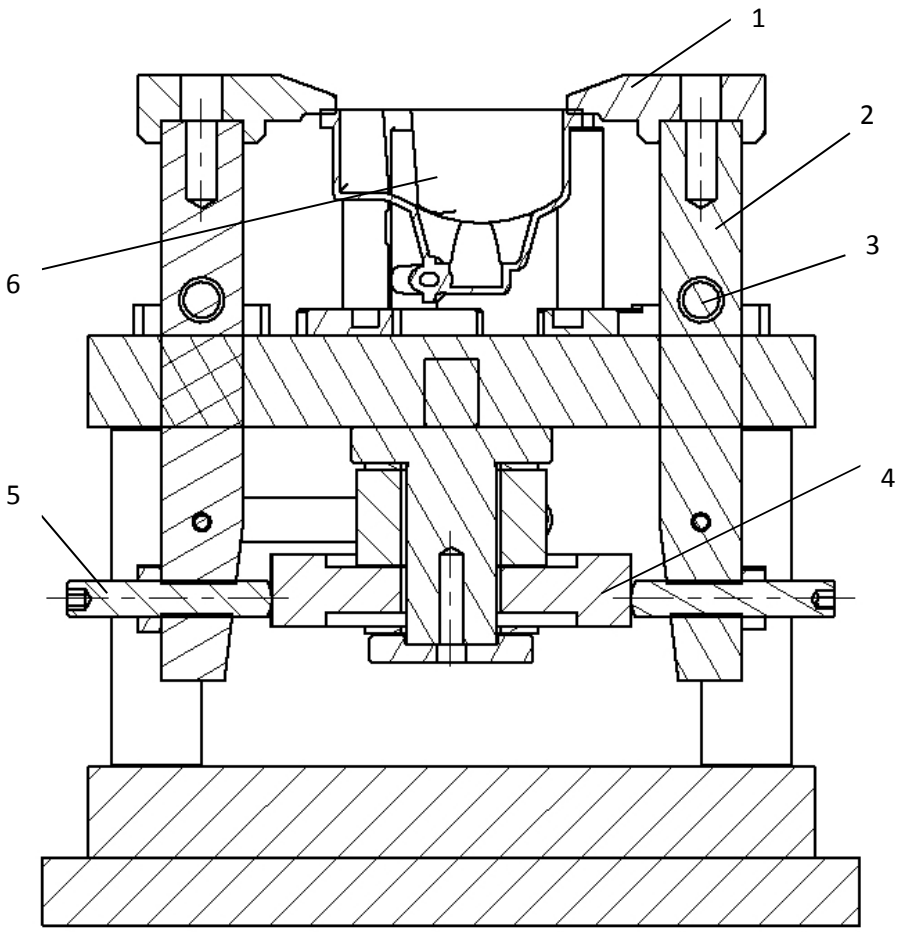
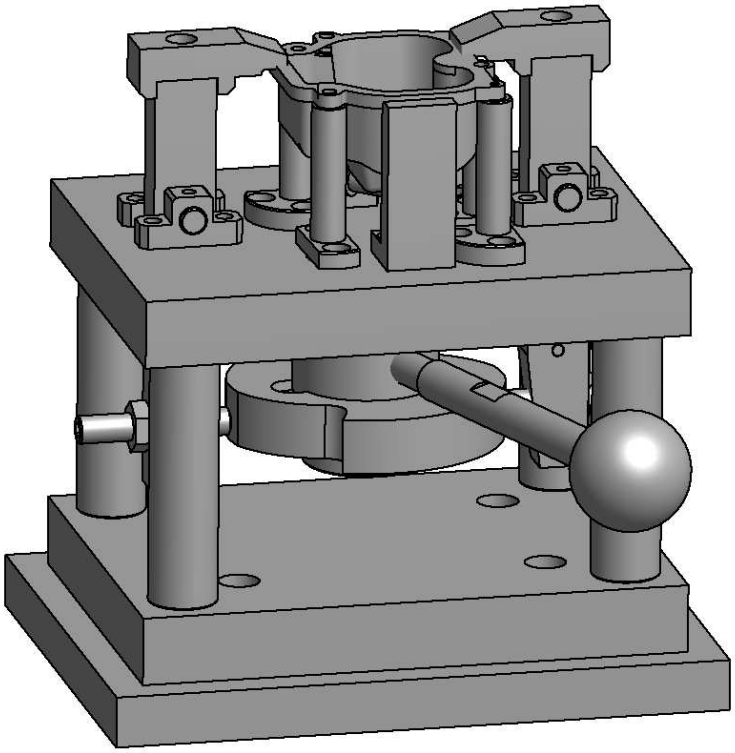
1 Spanneisen; 2 Umlenkhebel 3 Lagerung vom Umlenkhebel
4 Exzenterscheibe; 5 Einstellstift; 6 Werkstück