Bohrvorrichtung mit Spannkeil

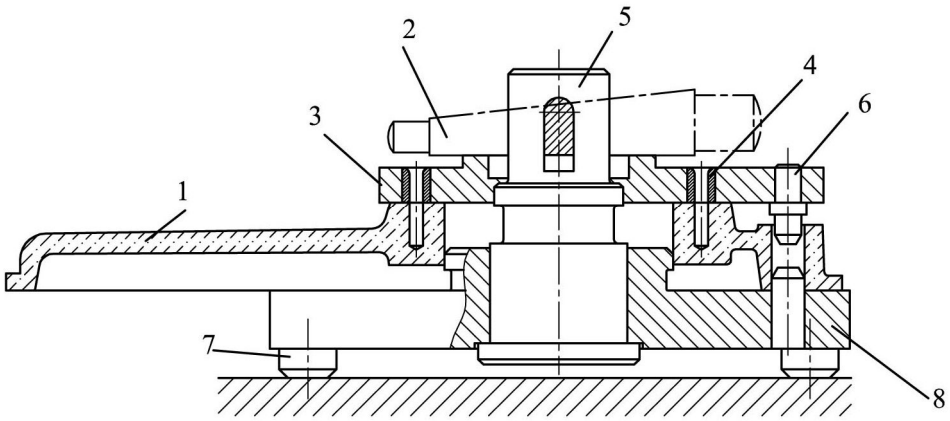

1 Werkstück; 2 Spann - Keil; 3 Bohrplatte; 4 Bohrbuchse; 5 Zapfen;
6 Zentrierzapfen; 7 Bolzen; 8 Platte;

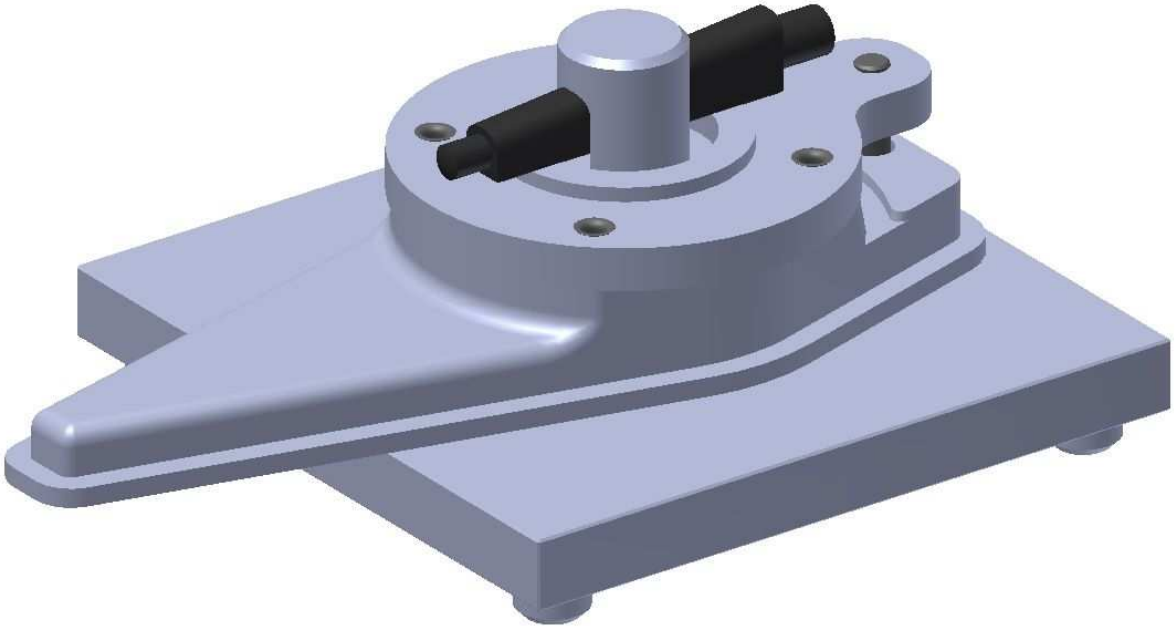

Text: