Schnellspannzange

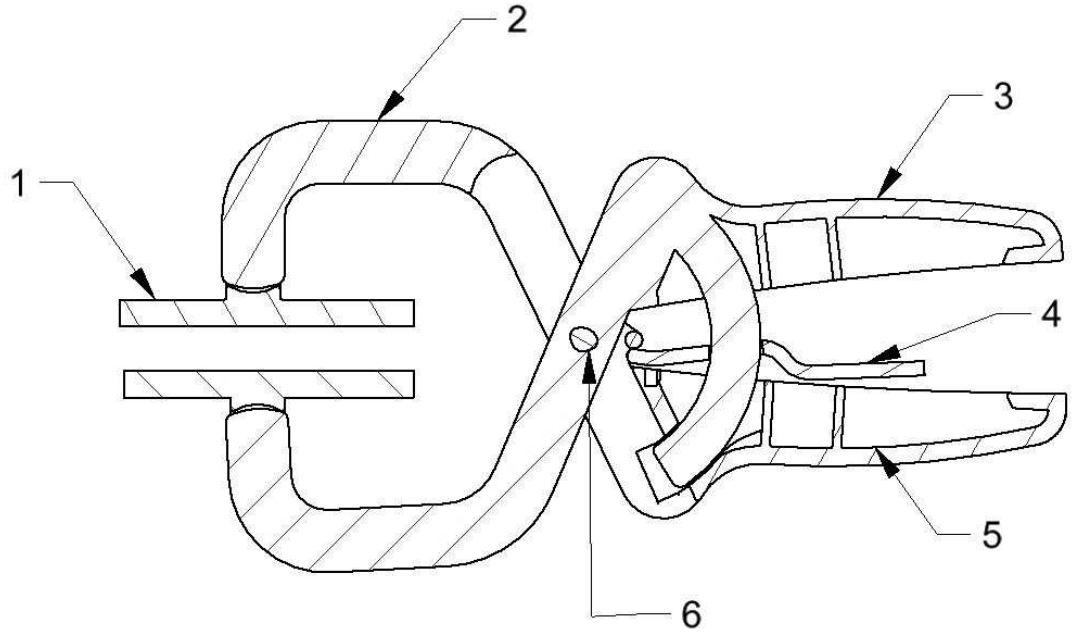
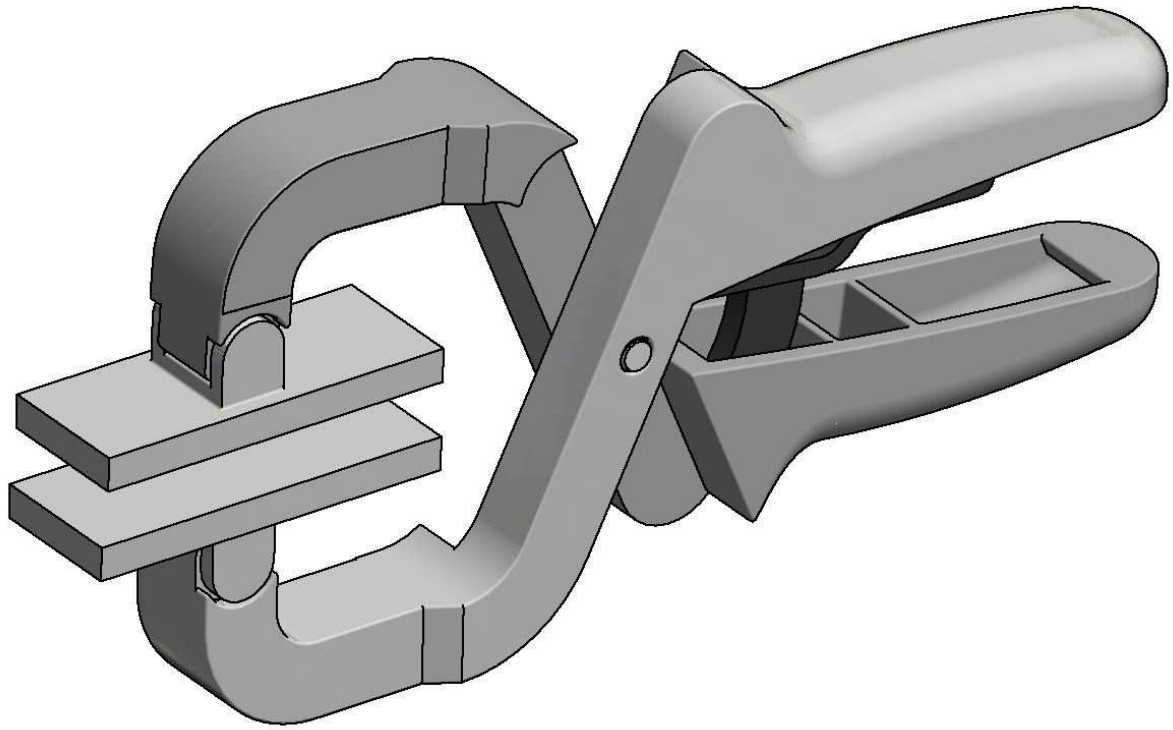
1 Klemmbacken 2 Obere Klemmgabel; 3 Oberer Klemmgriff; 4 Raste; 5 Unterer Klemmgriff; 6 Lager;