Spannvorrichtung

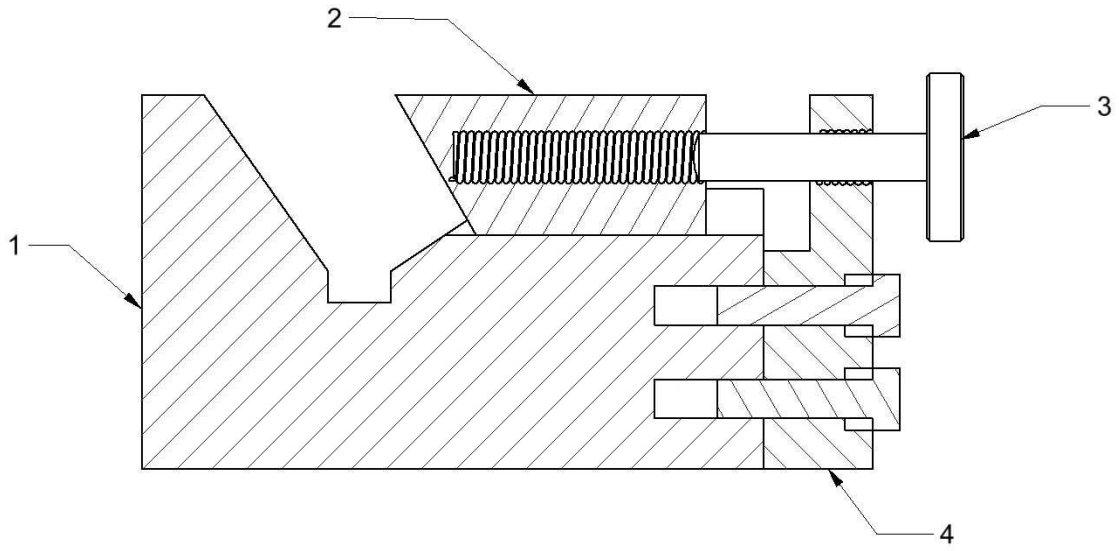

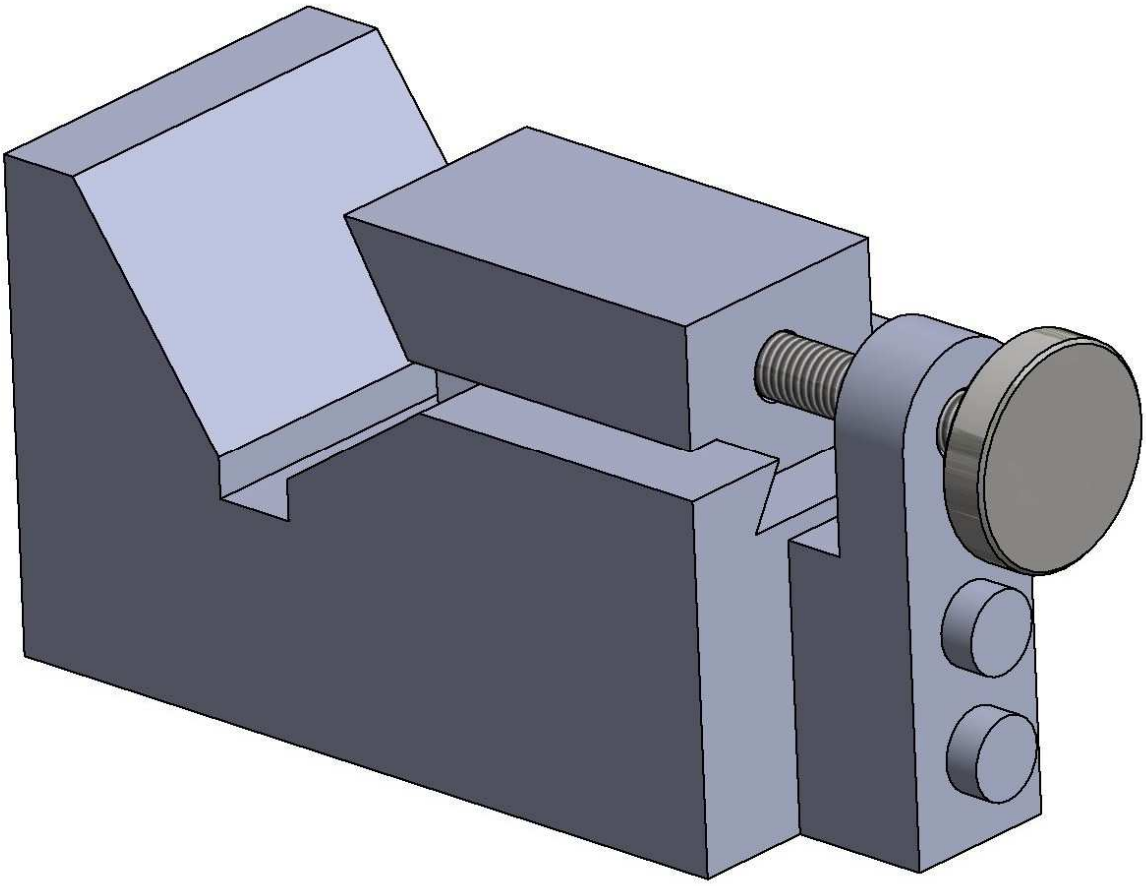

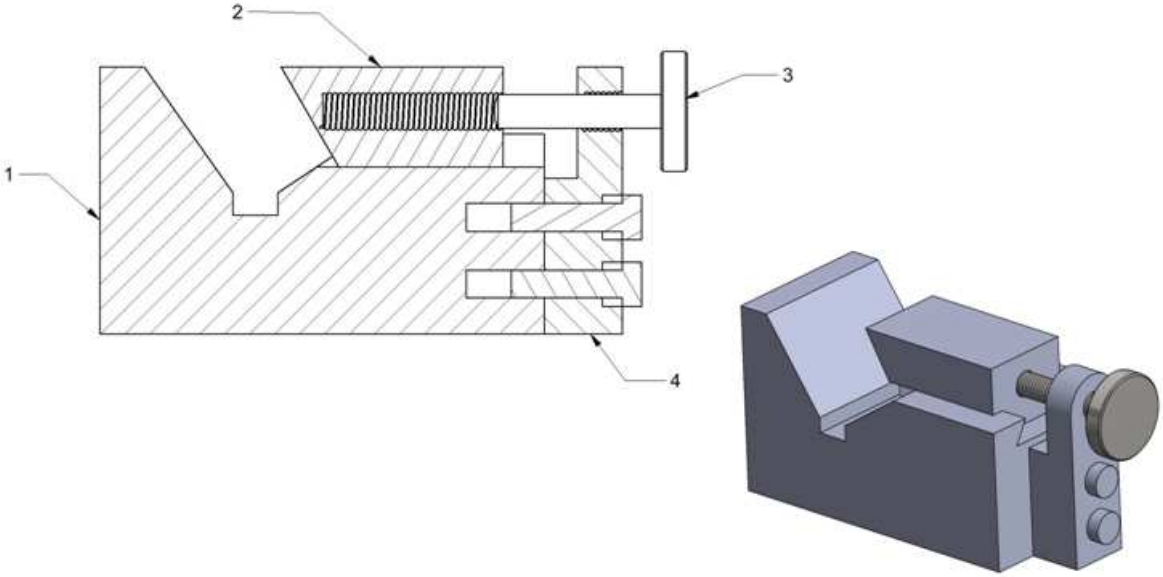

Bild 7-42 Spannvorrichtung

1 Grundkörperl; 2 Spannelement; 3 Feststellschraube; 4 Haltebock für Feststellschraube;