Säulengestell mit Folgeschnitt

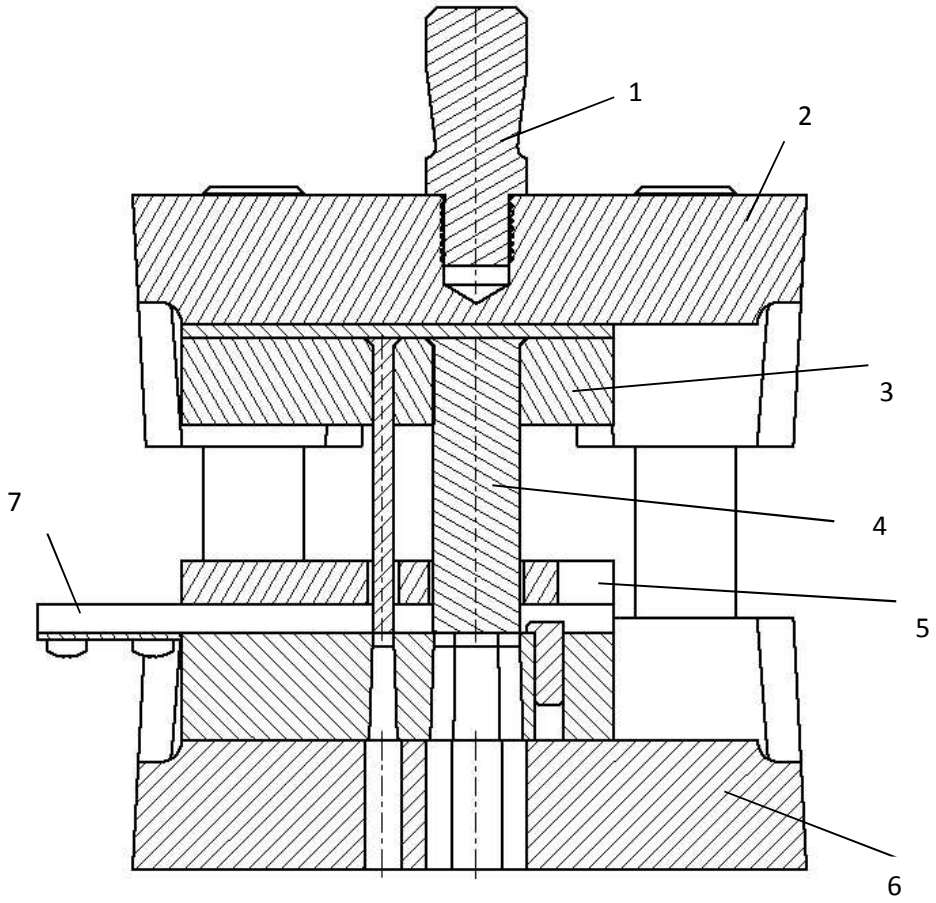
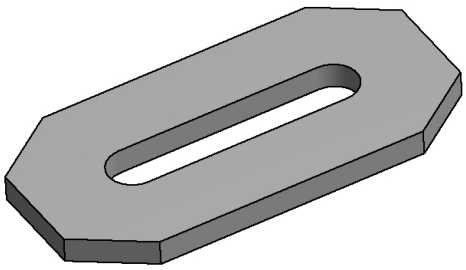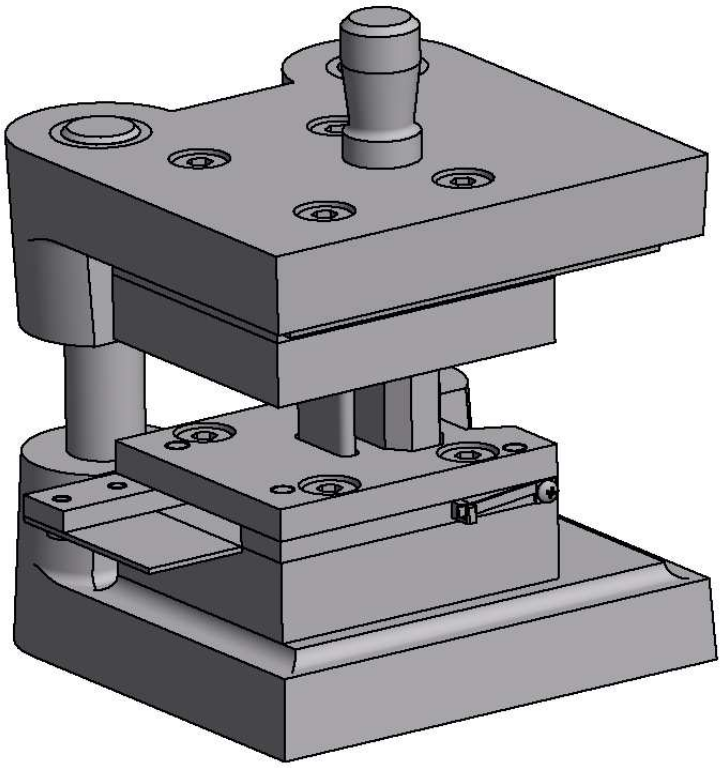
1 Einspannzapfen; 2 Kopfplatte ; 3 Stempelaufnahmeplatte ; 4 Ausschneidestempel;
5 Abstreiferplatte ; 6 Grundplatte; 7 Führungsleiste;