# Kegelradgetriebe

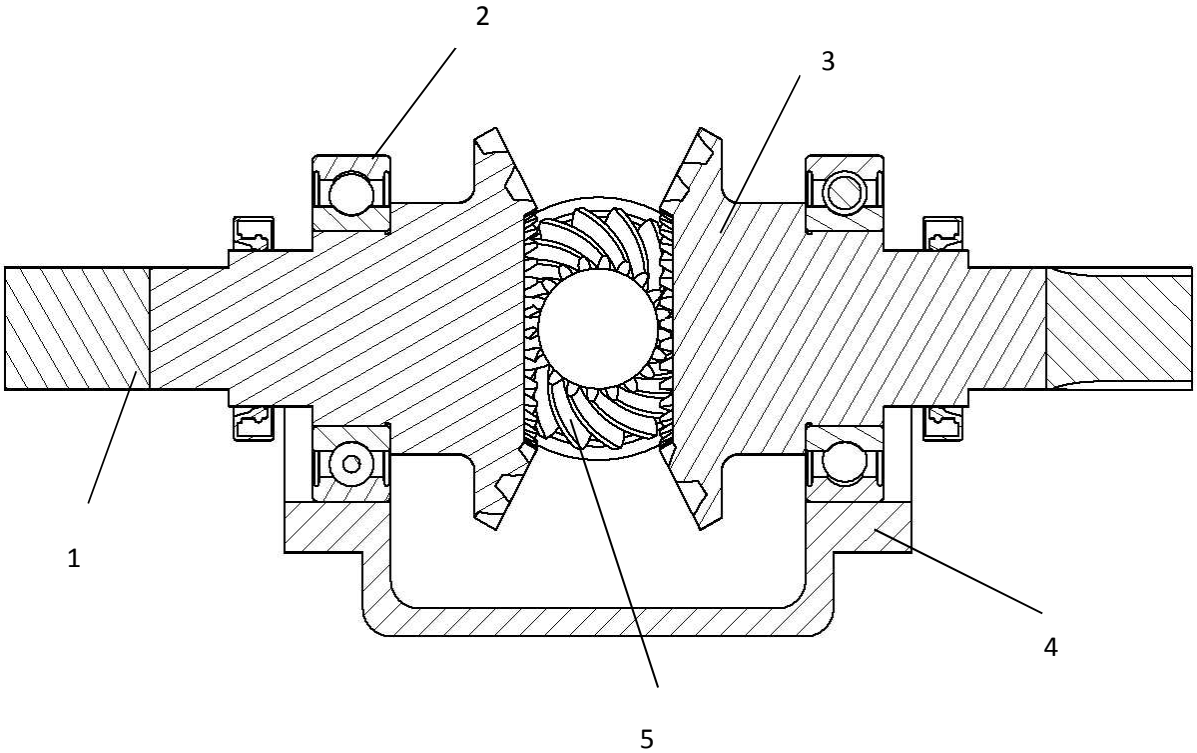

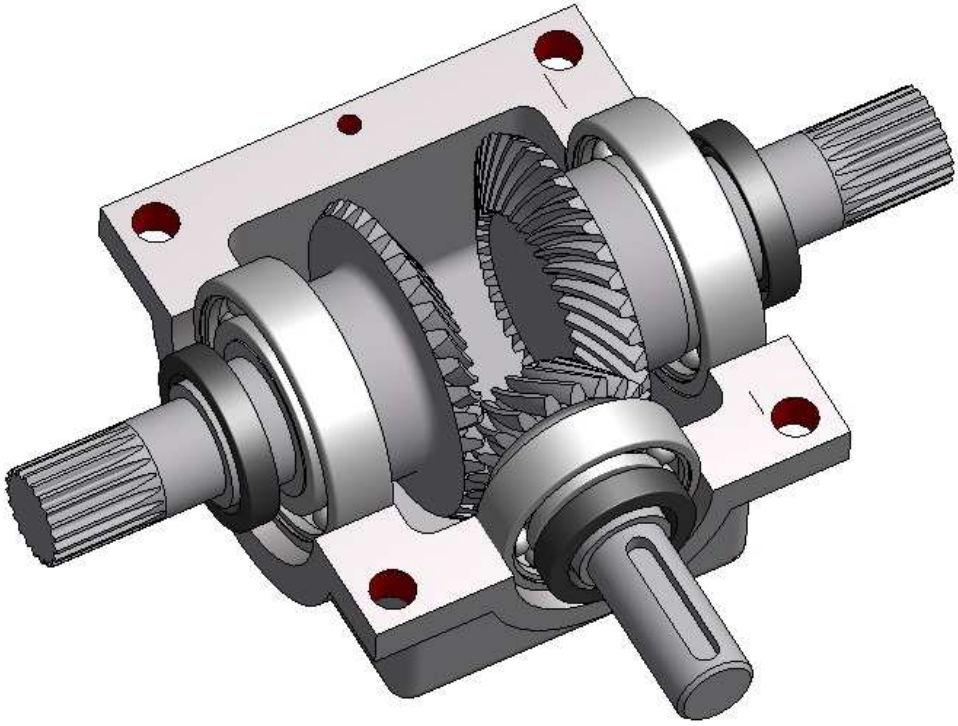
1 Kegelrad;  2 Kugellager;  3 Kegelrad;
4 Gehäuse;  5  Antriebskegelrad