Fasen – Fräser - Vorrichtung

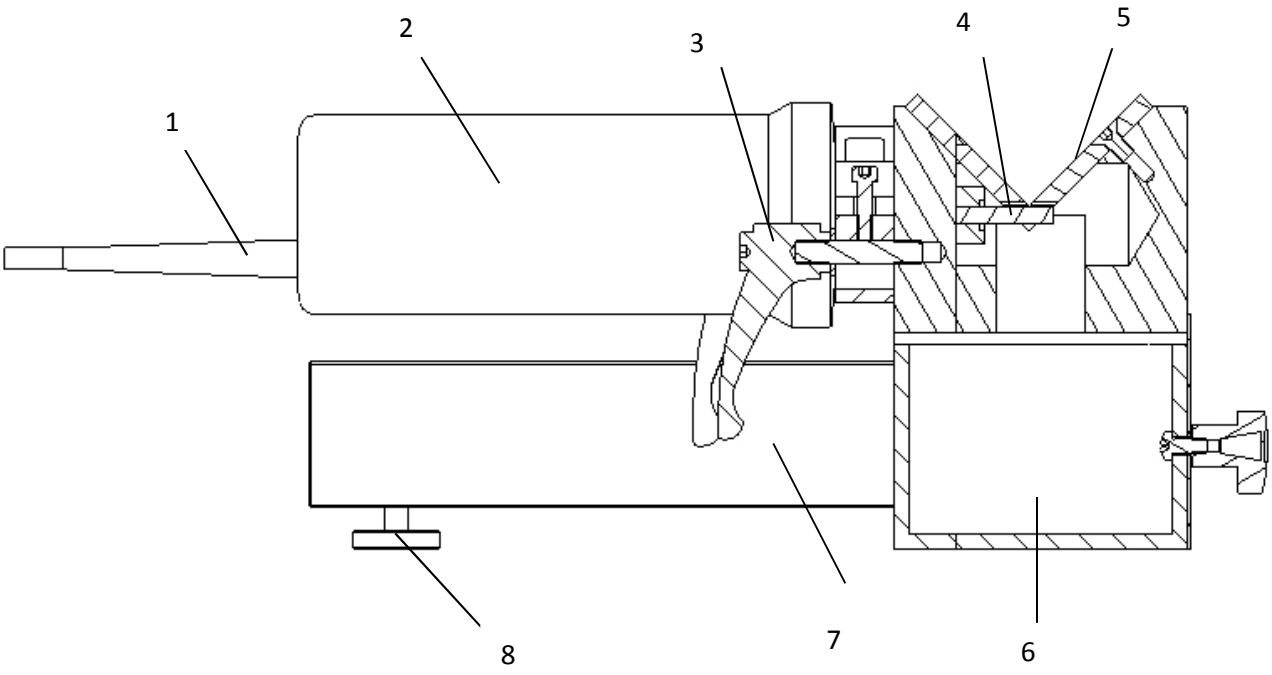
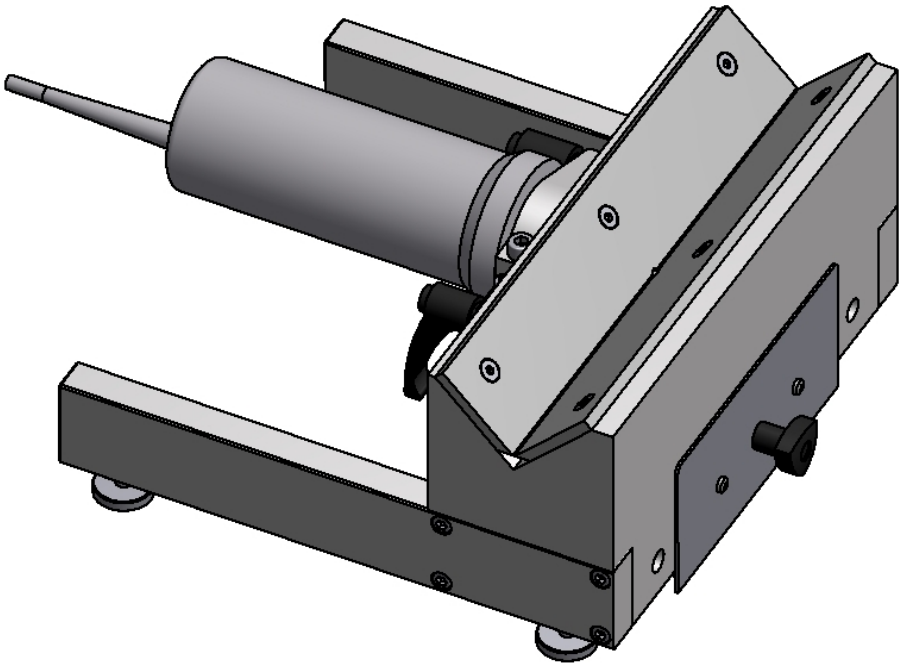
1 Kabel für Stromversorgung; 2 Antriebsmotor; 3 Befestigung Antriebsmotor;
4 Fräser; 5 Prisma für Werkstückführung; 6 Späne Auffangbehälter; Befestigungsplatten;
8 Stellfuss;